GC 導桿氣缸

Products Contents 產品目錄

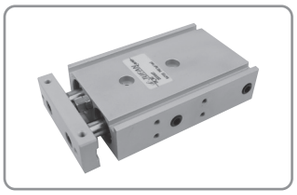

DR 雙軸倍力氣缸 Ø10~Ø32 · · · · 555

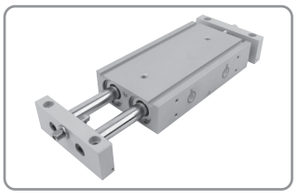

FG 雙軸滑台倍力氣缸 Ø10~Ø32 · · · · 561

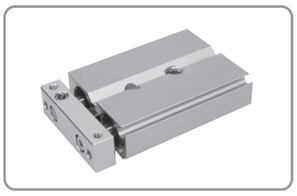

JCX 雙軸倍力薄型氣缸 Ø6~Ø32 · · · · 567

TGC 單缸雙導桿氣缸 Ø25~Ø63 · · · · 573

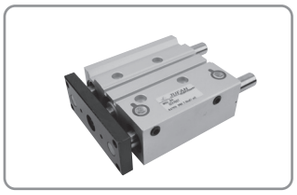

MGC 單缸雙導桿氣缸 Ø25~Ø63 · · · · 577

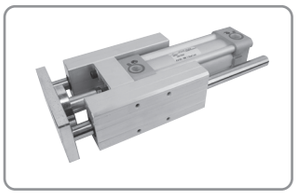

AMGC ISO單缸H型雙導桿氣缸 Ø32~Ø63 · · · · 583

JIGC 單缸薄型雙導桿氣缸 Ø20~Ø63 · · · · 587

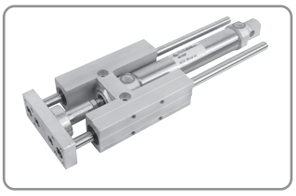

IUGC ISO單缸H型雙導桿氣缸 Ø20~Ø25 · · · · 591

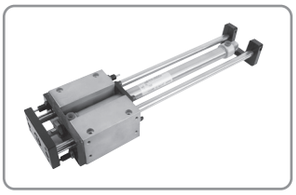

SUGC 單缸雙導桿氣缸 Ø20~Ø50 · · · · 595

DR 雙軸倍力氣缸

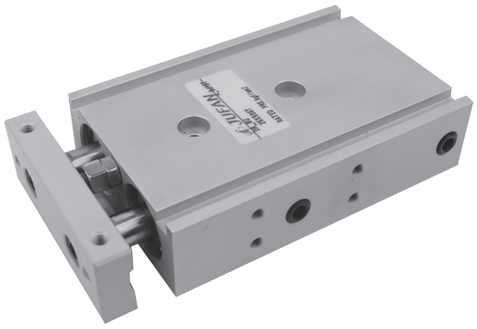

- 缸體雙內孔，採用特殊精密加工，表面粗糙度和圓筒度精良
- 軸承可選用：自潤軸承和線性軸承
- 具有雙缸出力
- 活塞桿不回轉，定位精度高
- 埋入式磁性傳感器容易調整，控制容易

氣缸特性

氣缸內徑 (mm)	10	16	20	25	32
使用流體	過濾壓縮空氣 (需潤滑油 / ISO-VG32)				
工作壓力 (kgf/cm²)	0.5~9				
工作溫度 (℃)	0~+60				
活塞速度 (mm/s)	50 ~700				
接管口徑	M5x0.8			RC1/8	

理論出力表

單位:kg(公斤)

內徑 (mm)	軸徑 (mm)	作動方向	受壓面積 (cm²)	工作壓力 (Kgf/cm²)					
				3	4	5	6	7	8
10	6	推	0.8	2.4	3.1	3.9	4.7	5.5	6.3
		拉	0.5	1.5	2	2.5	3	3.5	4
16	8	推	2	6	8	10	12	14	16
		拉	1.5	4.5	6	7.5	9	10.5	12
20	10	推	3.1	9.3	12.4	15.5	18.6	21.7	24.8
		拉	2.4	7.2	9.6	12	14.4	16.8	19.2
25	12	推	4.2	12.6	16.8	21	25.2	29.4	33.6
		拉	3.8	11.4	14.4	19	22.8	26.6	30.4
32	16	推	8	24	32	40	48	56	64
		拉	6	18	24	30	36	42	48

內部構造與零件名稱

● DR-BU 自潤軸承

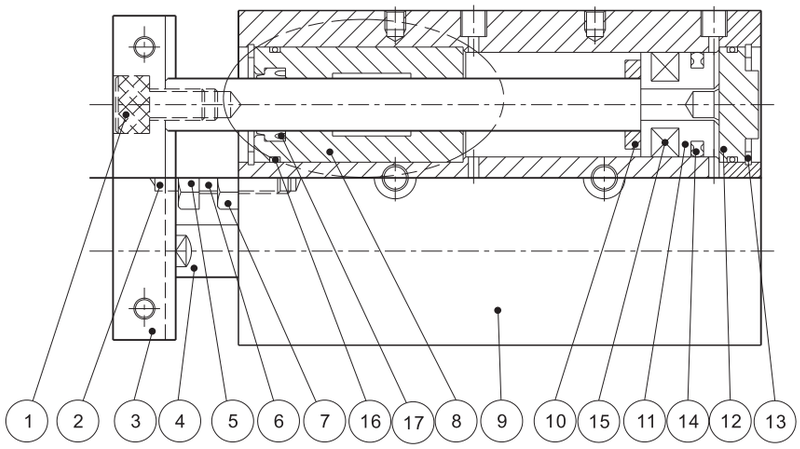

● DR–BA 線性軸承

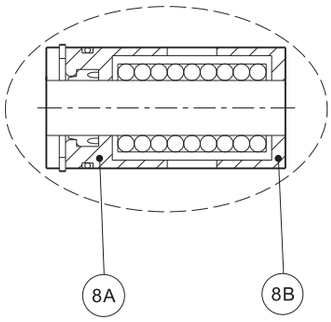

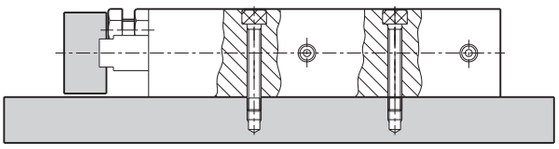

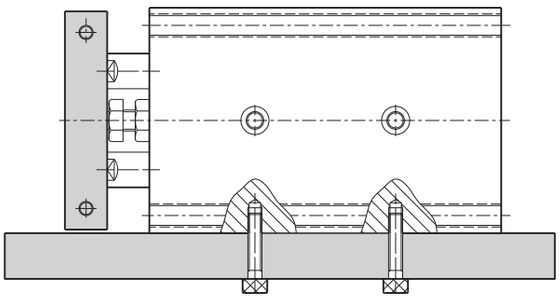

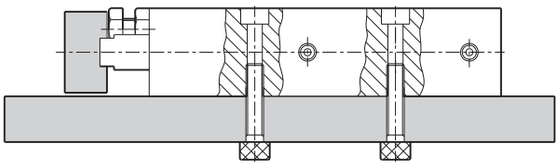

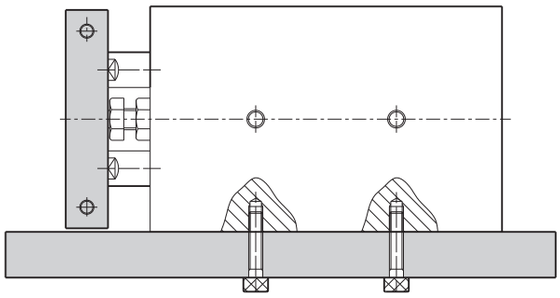

記號	零件名稱	數量	記號	零件名稱	數量	記號	零件名稱	數量
①	鋼螺絲	2	⑧	前　蓋	2	⑬	C 型扣環	4
②	定位塊	1	8A	前　蓋(A)	2	⑭	活塞封套	2
③	軸固定板	1	8B	前　蓋(B)	2	⑮	感應磁石	2
④	軸心	2	⑨	缸　體	1	⑯	端蓋O型環	4
⑤	緩衝塊	1	⑩	緩衝墊片	2	⑰	前蓋防塵封套	2
⑥	定位螺絲	1	⑪	活　塞	2			
⑦	六角螺帽	1	⑫	後　蓋	2			

成品重量表

單位:g(公克)

內徑 \ 行程		10	20	30	40	50	75	100	125	150
10	DR-BU	160	180	200	220	240	290	—	—	—
	DR-BA	170	180	200	220	240	290	—	—	—
16	DR-BU	240	260	280	300	330	410	490	570	650
	DR-BA	260	280	300	320	350	430	510	590	670
20	DR-BU	410	450	490	520	560	650	740	830	920
	DR-BA	440	470	510	540	580	670	760	850	940
25	DR-BU	620	670	730	780	840	980	1110	1250	1400
	DR-BA	640	690	750	800	860	1000	1130	1270	1420
32	DR-BU	1160	1240	1330	1410	1500	1720	1940	2160	2380
	DR-BA	1180	1260	1350	1430	1520	1740	1960	2180	2400

成品標準行程

單位：mm

內徑 \ 行程		10	20	30	40	50	60	70	75	80	90	100	125	150
10	DR-BU	●	●	●	●	●	●	●	●	●	●	●	—	—
	DR-BA	●	●	●	●	●	●	●	●	●	●	●	—	—
16	DR-BU	●	●	●	●	●	●	●	●	●	●	●	●	●
	DR-BA	●	●	●	●	●	●	●	●	●	●	●	●	●
20	DR-BU	●	●	●	●	●	●	●	●	●	●	●	●	●
	DR-BA	●	●	●	●	●	●	●	●	●	●	●	●	●
25	DR-BU	●	●	●	●	●	●	●	●	●	●	●	●	●
	DR-BA	●	●	●	●	●	●	●	●	●	●	●	●	●
32	DR-BU	●	●	●	●	●	●	●	●	●	●	●	●	●
	DR-BA	●	●	●	●	●	●	●	●	●	●	●	●	●

成品訂購表示

DR	BU	32	50ST	T×n
氣缸系列	軸承種類	內徑	行程	磁性傳感器
雙軸倍力氣缸	BU:自潤軸承 BA: 線性軸承	10:10mm 16:16mm 20:20mm 25:25mm 32:32mm	請參閱成品標準行程	規格 : JFS04 T:2條出線, 標準線長2米 (注:常用規格) P:PNP,3條出線, 標準線長2米 N:NPN,3條出線, 標準線長2米 n : 數量 注: 該產品出廠時附帶感應磁石

軸承種類	BU: 自潤軸承 BA: 線性軸承
磁性傳感器	JFS-04

外部尺寸圖

● 內徑：⌀10,⌀16

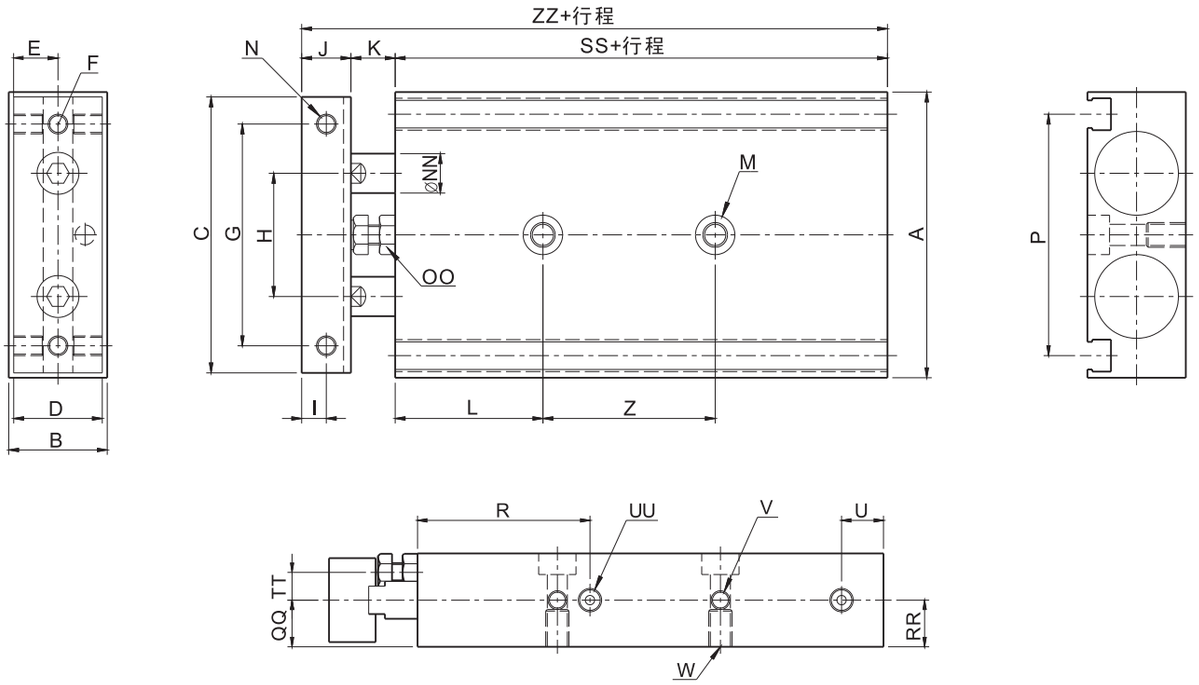

內徑＼記號	A	B	C	D	E	F	G	H	I	J	K	L	M	N
10	46	17	44	15	7.5	2-M4x0.7	35	20	4	8	9	20	2-⌀3.4THR⌀6.5x3.3DP	4-M3x0.5x5L
16	58	20	56	18	9	2-M5x0.8	45	25	5	10	9	30	2-⌀4.3THR⌀8x4.5DP	4-M4x0.7x6L

內徑＼記號	NN	OO	P	QQ	R	RR	SS	TT	U	UU	V	W
10	⌀6	M4x0.7	38.5	8.5	32	8.5	55	4	8	4-M5x0.8x5L	4-M3x0.5x4.5	2-M4x0.7x7DP
16	⌀8	M4x0.7	49	10	37	10	60	5.5	9	4-M5x0.8x5L	4-M4x0.7x5DP	2-M5x0.8x8DP

內徑＼記號	Z	ZZ
10	10-20ST:30 30-50ST:40 75ST:50	72
16	10-20ST:25 30-50ST:35 75ST:45 100ST:55	79

外部尺寸圖

● 內徑:⌀20,⌀25,⌀32

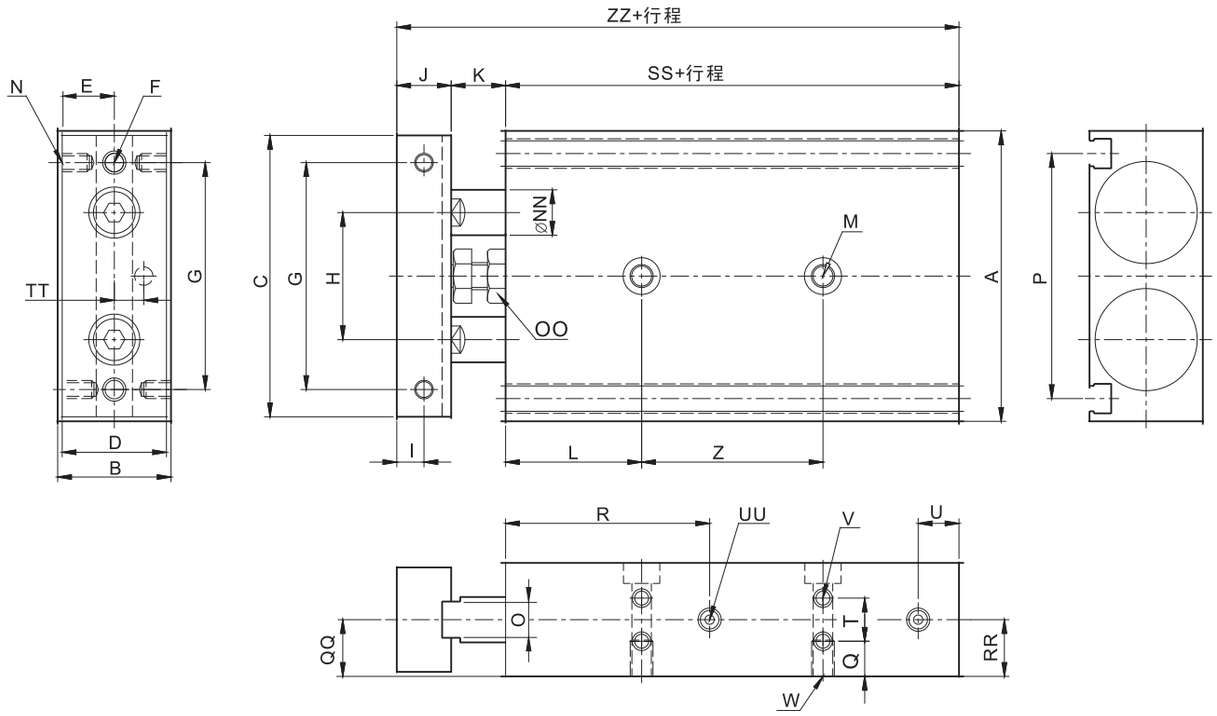

記號 / 內徑	A	B	C	D	E	F	G	H	I	J	K	L	M	N
20	64	25	62	23	11.5	2-M5x0.8	50	28	6	12	12	30	2-⌀4.3THR⌀8x4.5DP	4-M4x0.7x6L
25	80	30	78	28	14	2-M6x1.0	60	36	6	12	12	30	2-⌀6.9THR⌀11x6.5DP	4-M5x0.8x8L
32	98	38	96	36	18	2-M6x1.0	75	44	8	16	14	30	2-⌀6.9THR⌀11x6.5DP	4-M5x0.8x8L

記號 / 內徑	NN	OO	P	Q	QQ	R	RR	SS	T	TT	U	UU	V
20	⌀10	M6x1.0	54	7.75	12.5	45	12.5	70	9.5	6.5	9	4-M5x0.8x5L	8-M4x0.7x6DP
25	⌀12	M6x1.0	65	8.5	15	46	15	72	13	9	11	4-RC1/8x7DP	8-M5x0.8x8DP
32	⌀16	M8x1.25	76	9	19	56	19	82	20	11	11	4-RC1/8x7DP	8-M5x0.8x7DP

記號 / 內徑	W	Z	ZZ	O
20	2-M5x0.8x8DP	10-20ST:30 30-50ST:40 75-100ST:60 125-150ST:80	94	8
25	2-M8x1.25x12DP	10-20ST:30 30-50ST:40 75-100ST:60 125-150ST:80	96	10
32	2-M8x1.25x12DP	10-20ST:40 30-50ST:50 75-100ST:70 125-150ST:100	112	14

FG 雙軸滑台倍力氣缸

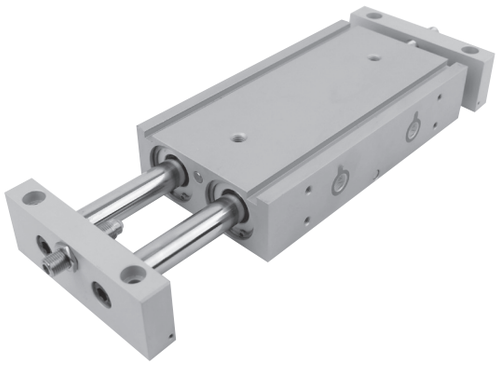

- 缸體雙內孔，採用特殊精密加工，表面粗糙度和圓筒度精良
- 軸承可選用：自潤軸承和線性軸承
- 具有雙缸出力
- 活塞桿不回轉，定位精度高
- 安裝型式：缸體固定，雙軸心移動
- 埋入式磁性傳感器容易調整，控制容易

氣缸特性

氣缸內徑 (mm)	10	16	20	25	32
使用流體	過濾壓縮空氣 (需潤滑油 / ISO-VG32)				
工作壓力 (kgf/cm²)	0.5~9				
工作溫度 (℃)	0~+60				
活塞速度 (mm/s)	50 ~700				
接管口徑	M5x0.8			RC1/8	

理論出力表

單位:kg(公斤)

內徑 (mm)	軸徑 (mm)	受壓面積 (cm^2)	工作壓力 (Kgf/cm^2)				
			3	4	5	6	7
10	6	0.5	1.5	2	2.5	3	3.5
16	8	1.5	4.5	6	7.5	9	10.5
20	10	2.4	7.2	9.6	12	14.4	16.8
25	12	3.8	11.4	14.4	19	22.8	26.6
32	16	6	18	24	30	36	42

內部構造與零件名稱

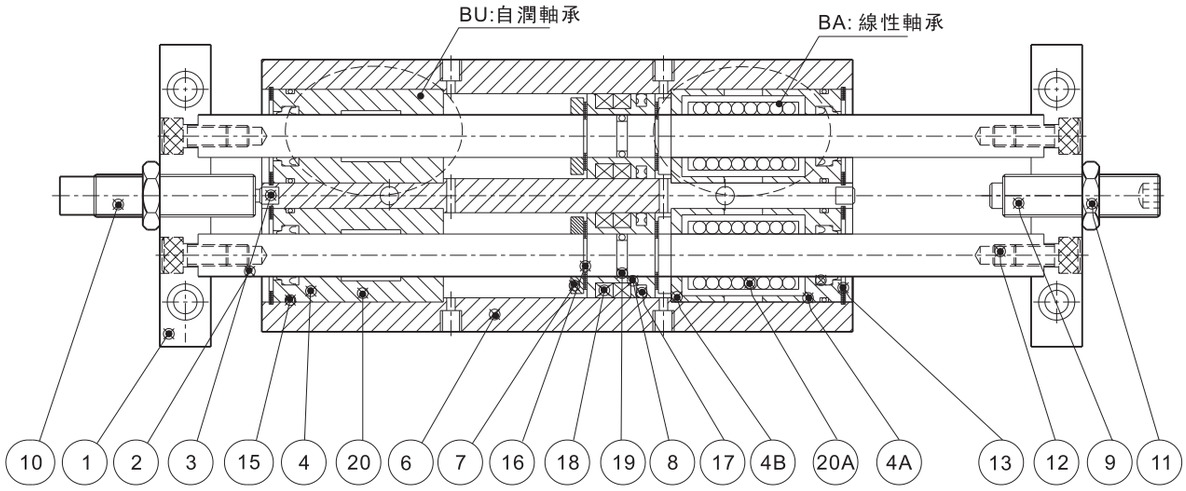

● 缸體固定，軸心移動

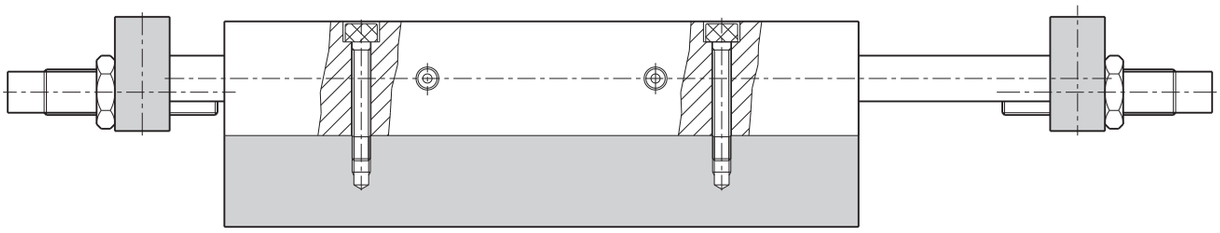

● 軸心固定，缸體移動

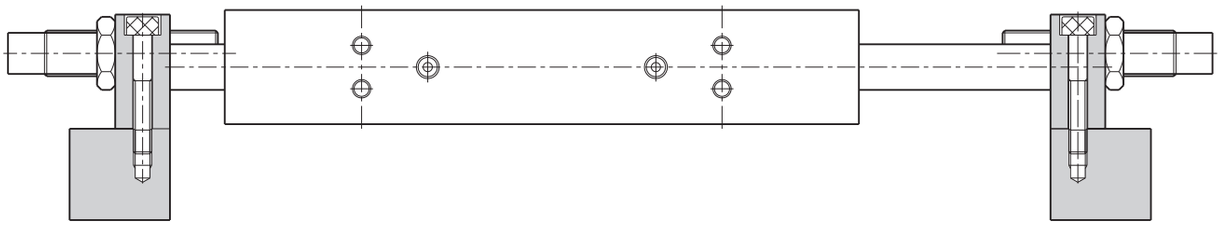

記號	零件名稱	數量	記號	零件名稱	數量	記號	零件名稱	數量
①	軸固定板	2	⑧	活　塞	2	⑯	E型扣環	4
②	軸心	2	⑨	定位螺絲	2	⑰	端蓋封套	2
③	定位塊	2	⑩	緩衝器	2	⑱	感應磁石	4
④	前　蓋	4	⑪	六角螺帽	1	⑲	活塞內O型環	2
④A	前　蓋(A)	4	⑫	六角窩頭螺絲	1	⑳	自潤軸承	2
④B	前　蓋(B)	4	⑬	C型扣環	2	⑳A	線性軸承	2
⑥	缸　體	1	⑭	端蓋防塵封套	2			
⑦	緩衝墊片	4	⑮	端蓋O型環				

成品標準行程表

單位：mm

內徑 \ 行程		10	20	30	40	50	60	70	75	80	90	100	125	150
10	DR-BU	●	●	●	●	●	●	●	●	●	●	●	–	–
	DR-BA	●	●	●	●	●	●	●	●	●	●	●	–	–
16	DR-BU	●	●	●	●	●	●	●	●	●	●	●	●	●
	DR-BA	●	●	●	●	●	●	●	●	●	●	●	●	●
20	DR-BU	●	●	●	●	●	●	●	●	●	●	●	●	●
	DR-BA	●	●	●	●	●	●	●	●	●	●	●	●	●
25	DR-BU	●	●	●	●	●	●	●	●	●	●	●	●	●
	DR-BA	●	●	●	●	●	●	●	●	●	●	●	●	●
32	DR-BU	●	●	●	●	●	●	●	●	●	●	●	●	●
	DR-BA	●	●	●	●	●	●	●	●	●	●	●	●	●

成品訂購表示

FG	BU	32	50ST	JAC2	T×n
氣缸系列	軸承種類	內徑	行程	緩衝器	磁性傳感器
雙軸滑台倍力氣缸	BU:自潤軸承 BA:線性軸承	10:10mm 16:16mm 20:20mm 25:25mm 32:32mm	請參閱成品標準行程	JAC2:兩支緩衝器 JB2:兩支定位螺絲 JAC1+JB1:一支緩衝器+一支定位螺絲	規格:JFS04 T:2條出線,標準線長2米(注:常用規格) P:PNP,3條出線,標準線長2米 N:NPN,3條出線,標準線長2米 n:數量 注:該產品出廠時附帶感應磁石

軸承種類	BU: 自潤軸承	BA: 線性軸承

磁性傳感器	JFS-04

外部尺寸圖

● 缸徑：⌀10,⌀16

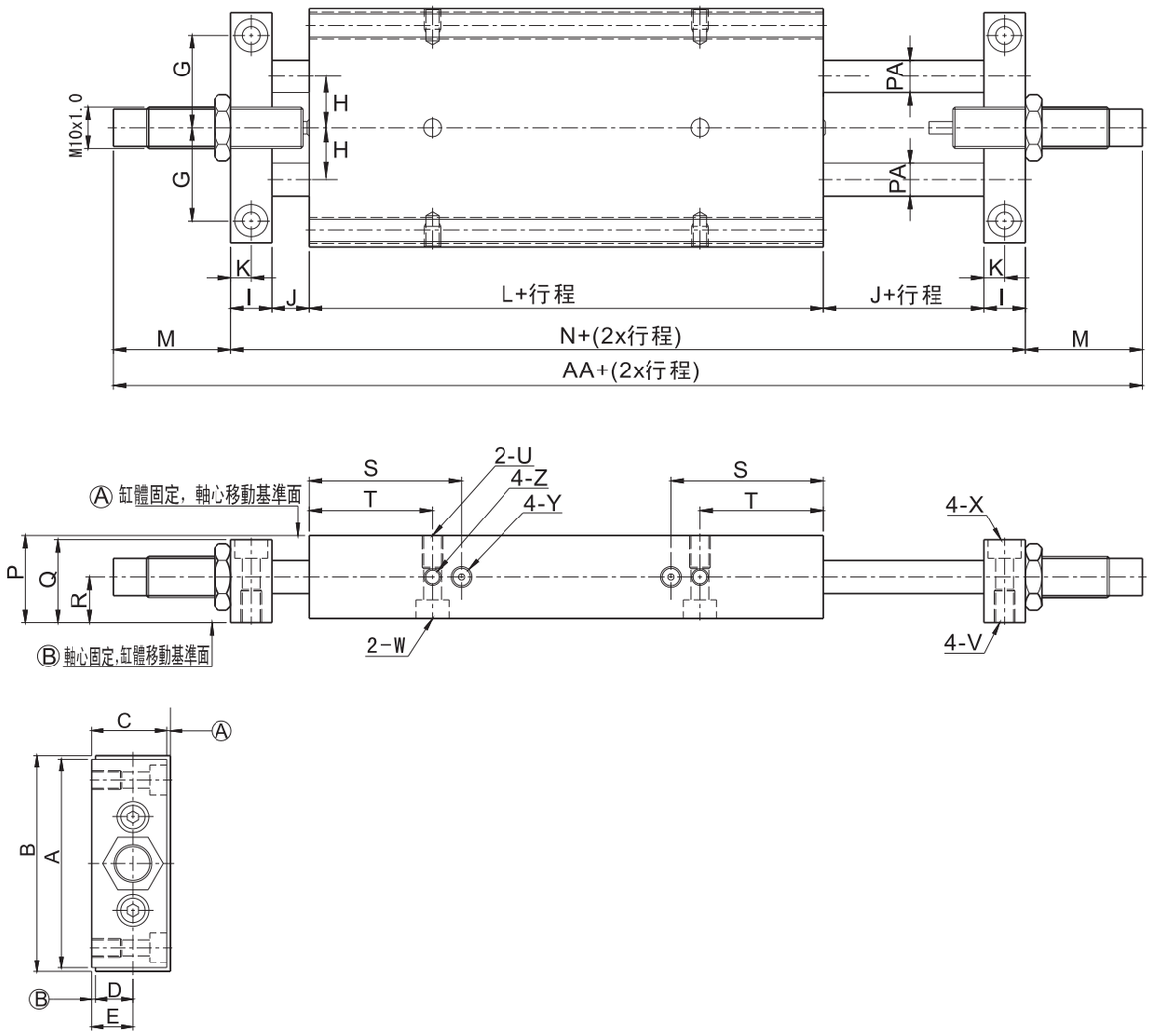

記號 / 內徑	A	AA	B	C	D	E	F	G	H	I	J	K	L	M	N	PA	P	Q	R	S	T
10	38.5	172	46	17	8.5	8.5	0	18	10	8	9	4	77	30.5	111	⌀6	18	17	9.5	32	20
16	58	190	65	20	10	11	0	22.5	12.5	10	9	5	95	28.5	133	⌀8	21	20	11	37	30

記號 / 內徑	U	V	W	Y	X
10	M4x0.7x7dp	M4x0.7x7L	⌀6.5x3.3dp,⌀3.4xTHR	M5x0.8x5L	⌀6.5X3.3 dp,3.4xTHR
16	M5x0.8x5dp	M5x0.8x8L	⌀8x4.5dp,⌀4.3xTHR	M5x0.8x5L	⌀8X4.5dp,⌀4.3xTHR

記號 / 內徑	Z
10	M3x0.5x4.5L
16	M4x0.7x5L

外部尺寸圖

● 缸徑：⌀20,⌀25,⌀32

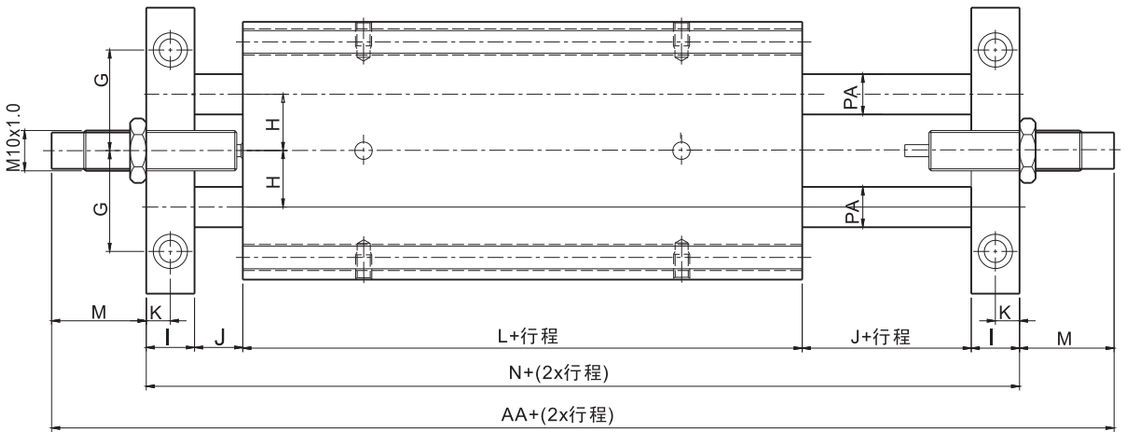

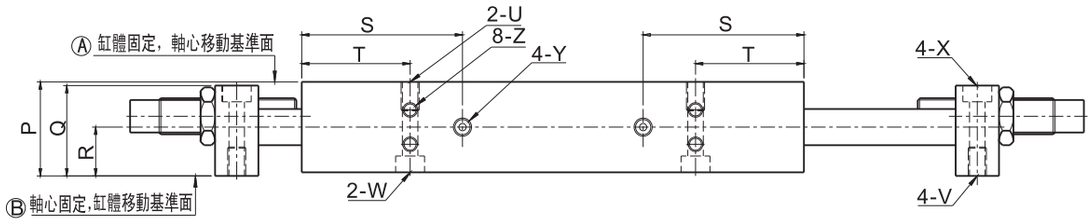

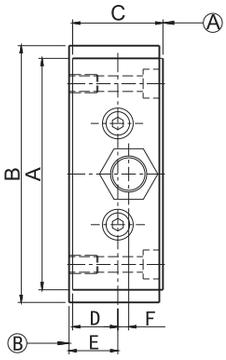

內徑＼記號	A	AA	B	C	D	E	F	G	H	I	J	K	L	M	N	PA	P	Q	R	S	T
20	64	204	71	25	12.5	13.5	3	25	14	12	12	6	109	23.5	157	⌀10	26	25	13.5	44.5	30
25	80	203	87	30	15	16	5.5	30	18	12	12	6	108	23.5	156	⌀12	31	30	16	44.5	30
32	98	226	105	38	19	20	9.5	37.5	22	16	14	8	131	17	191	⌀16	39	38	20	56	30

內徑＼記號	U	V	W	X	Y	Z
20	M5x0.8x8L	M5x0.8x8L	⌀8x4.5dp,⌀4.3xTHR	⌀8x4.5dp,⌀4.3xTHR	M5x0.8x8L	M4x0.7x6L
25	M8x1.25x12L	M6x1.0x12L	⌀11x6.5dp,⌀6.9xTHR	⌀9.5x5.5dp,⌀5.5xTHR	RC1/8"	M5x0.8x8L
32	M8x1.25x12L	M8x1.25x12L	⌀11x6.5dp,⌀6.9xTHR	⌀11x6.5dp,⌀6.9xTHR	RC1/8"	M5x0.8x8L

• MEMO

JCX 雙軸倍力薄型氣缸

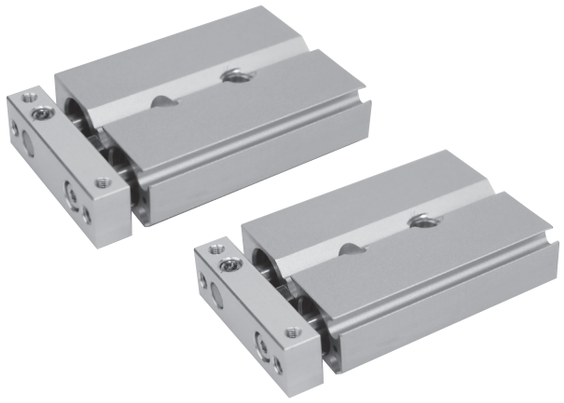

- 本產品可左右對稱安裝
- 缸徑Ø6,Ø10可軸向配管
- 固定板可從3方向安裝工件

成品標準行程

氣缸內徑(mm)	標準行程(mm)
6	10、20、30、40、50
10	10、20、30、40、50、75
15、20、25、32	10、20、30、40、50、75、100

氣缸特性

氣缸內徑(mm)	6	10	15	20	25	32
使用流體	過濾壓縮空氣					
作動方式	複動式					
最大使用壓力(kgf/cm²)	7					
最低使用壓力(kgf/cm²)	1.5		1		0.5	
使用速度範圍(mm/s)	30～800		30～700		30～600	

成品訂購表示

JCX	BU		20	10ST	T×n
氣缸系列	軸承種類	配管方式	內徑	行程	磁性傳感器
雙軸倍力薄型氣缸	BU:自潤軸承 BA:線性軸承	空白:標準配管 X:軸向配管	6:6mm 10:10mm 15:15mm 20:20mm 25:25mm 32:32mm	請參閱成品標準行程	空白:無感應 T：2條出線，標準線長2米 P：PNP3條出線，標準線長2米 N：NPN3條出線，標準線長2米 n：數量 註:訂單有G記號，沒有Txn記號:表示氣缸只附感應磁石，不附磁性傳感器

⚠空白欄：表示標準品，訂購時無需標注

外部尺寸圖

● Ø6 標準配管型尺寸

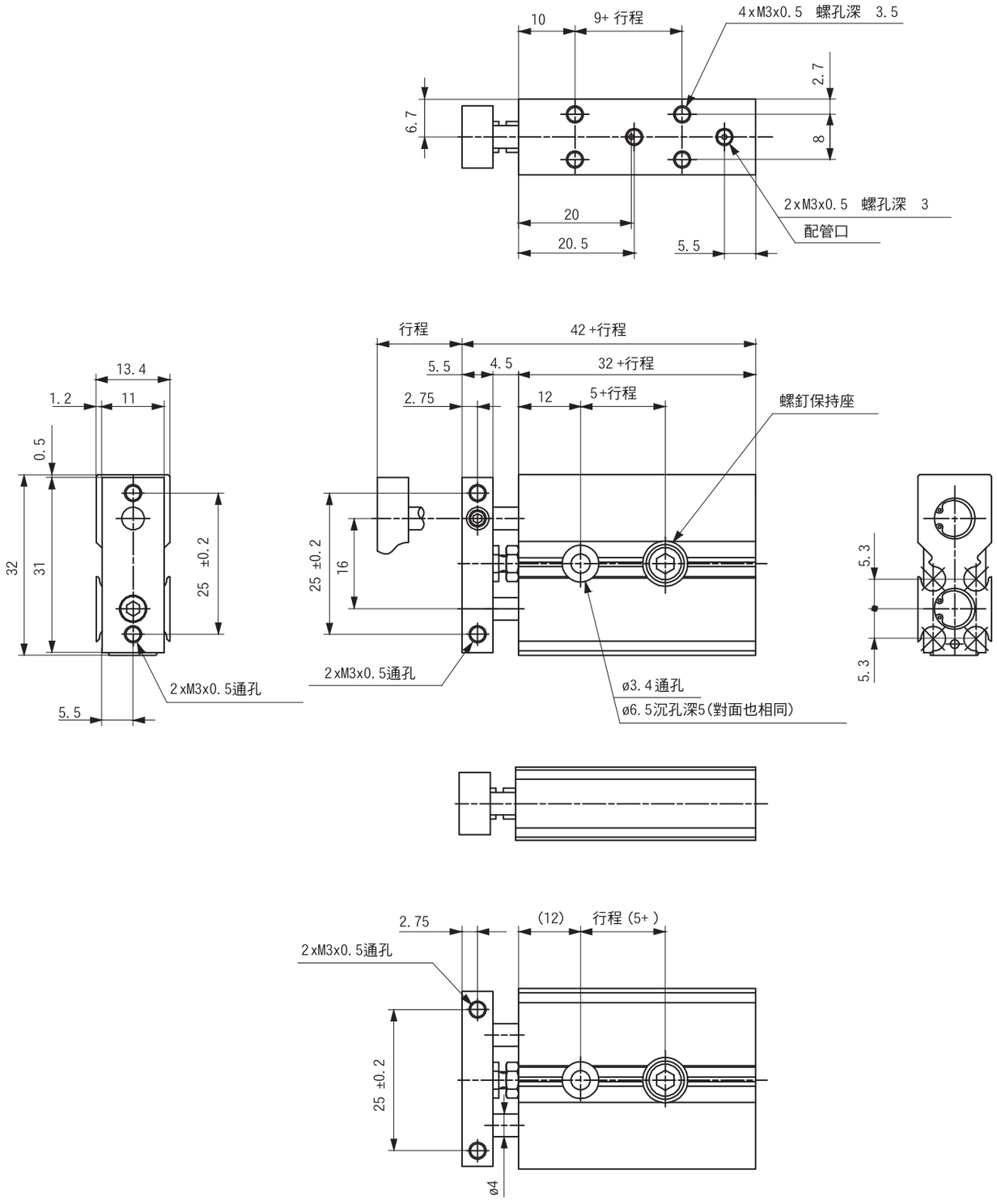

外部尺寸圖

● ø10 標準配管型尺寸

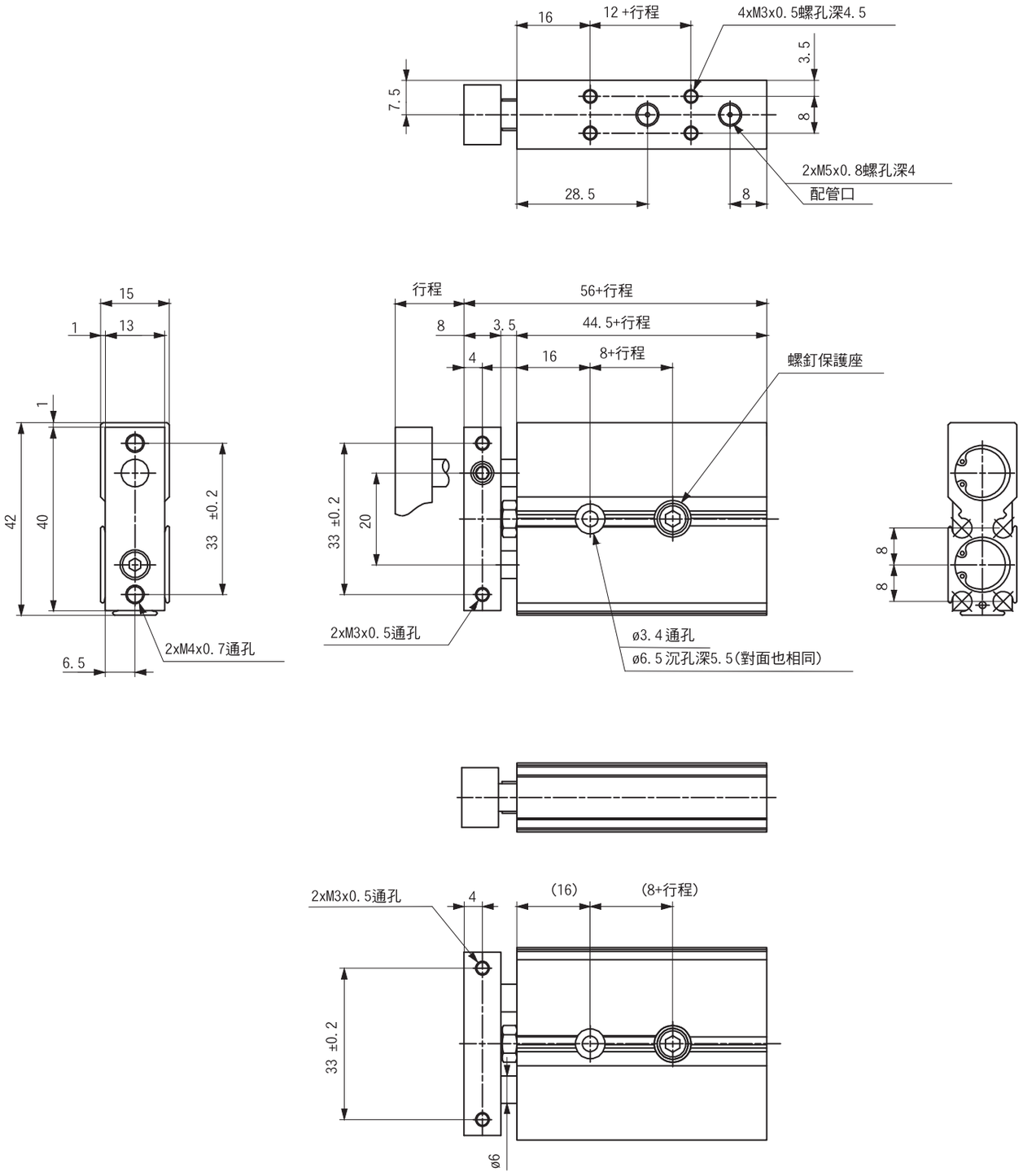

外部尺寸圖

- JCX-X
- Ø6 軸向配管型尺寸

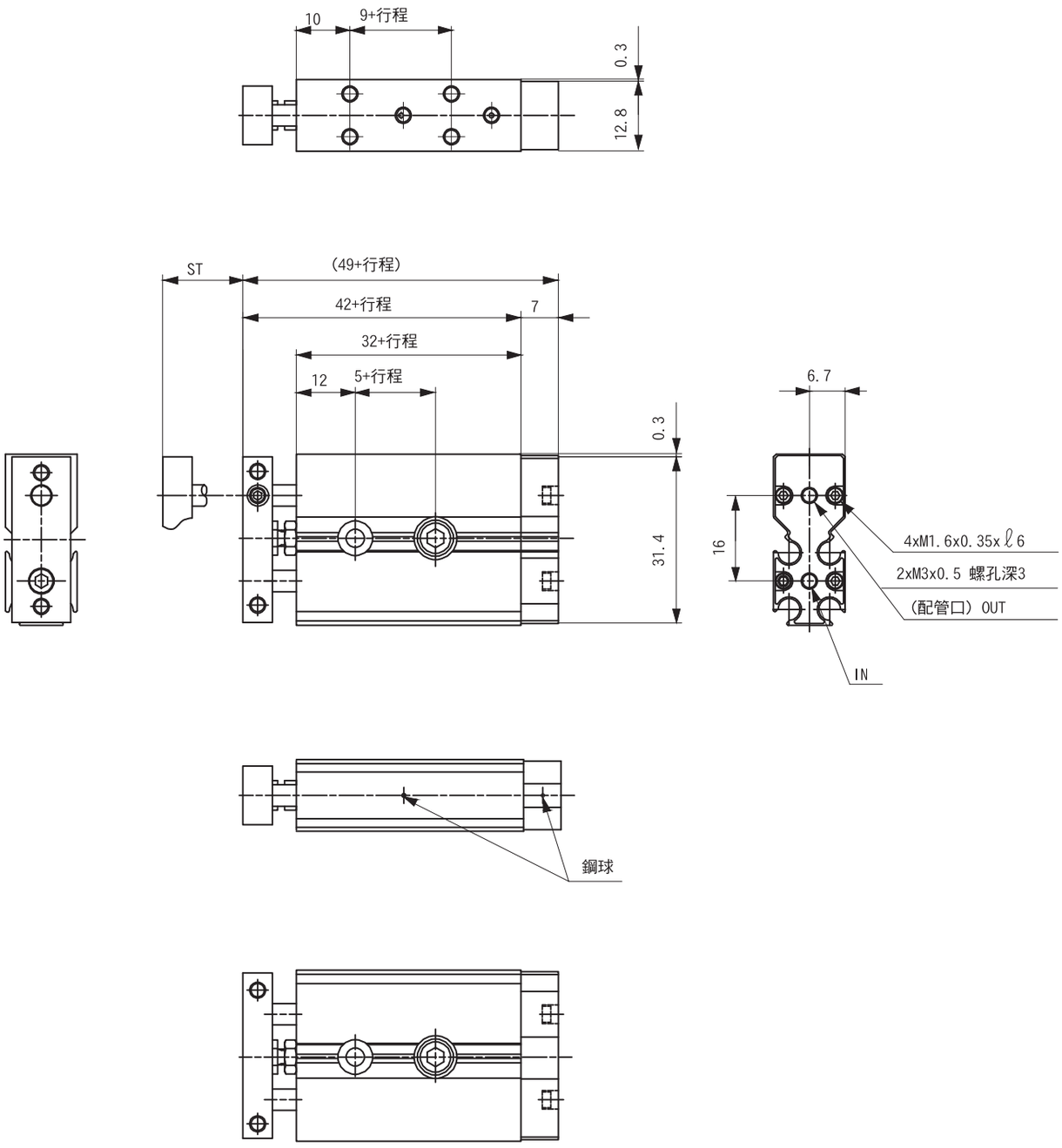

外部尺寸圖

- JCX-X
- Ø10 軸向配管型尺寸

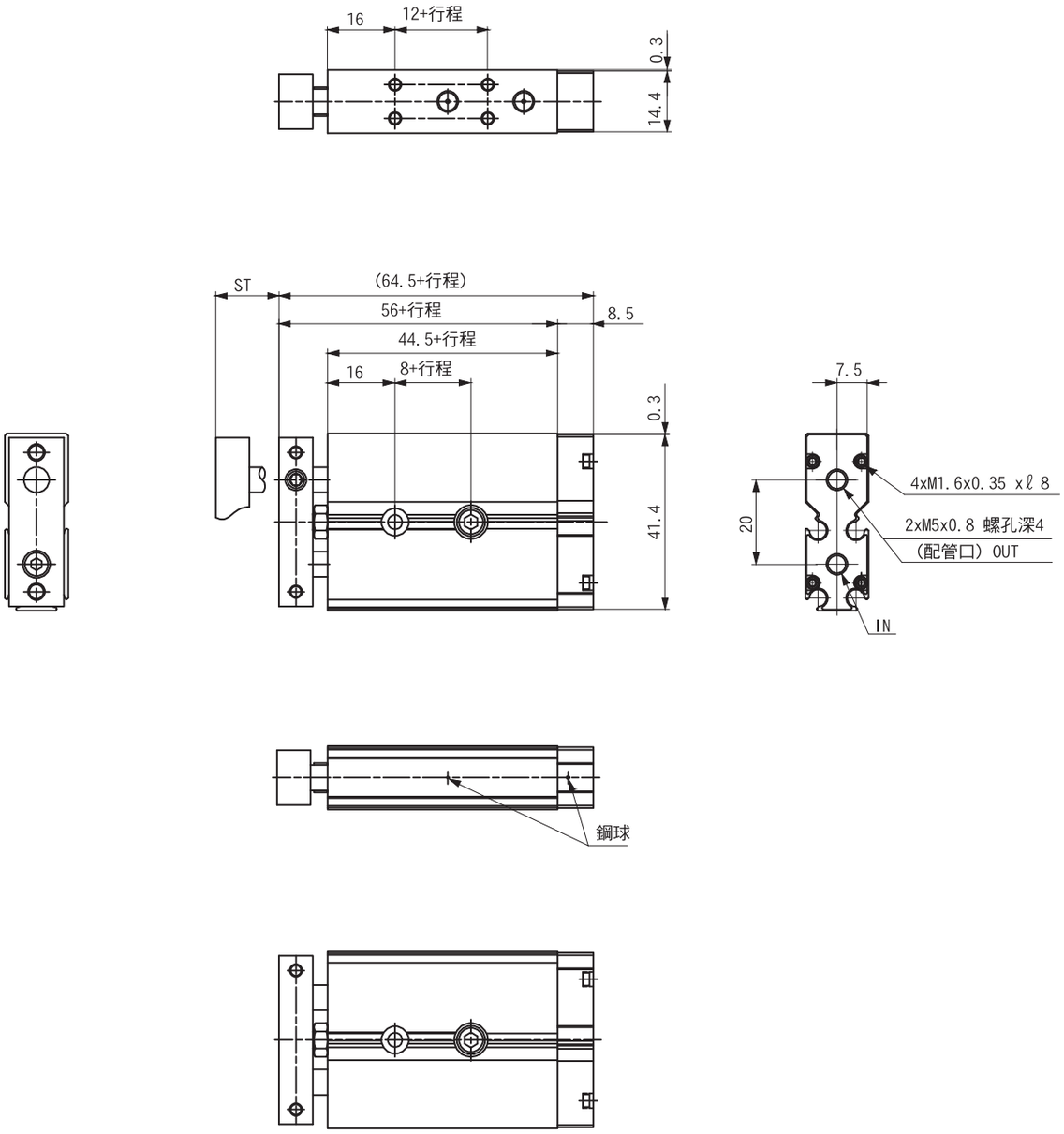

外部尺寸圖

● Ø15~Ø32 標準配管型尺寸

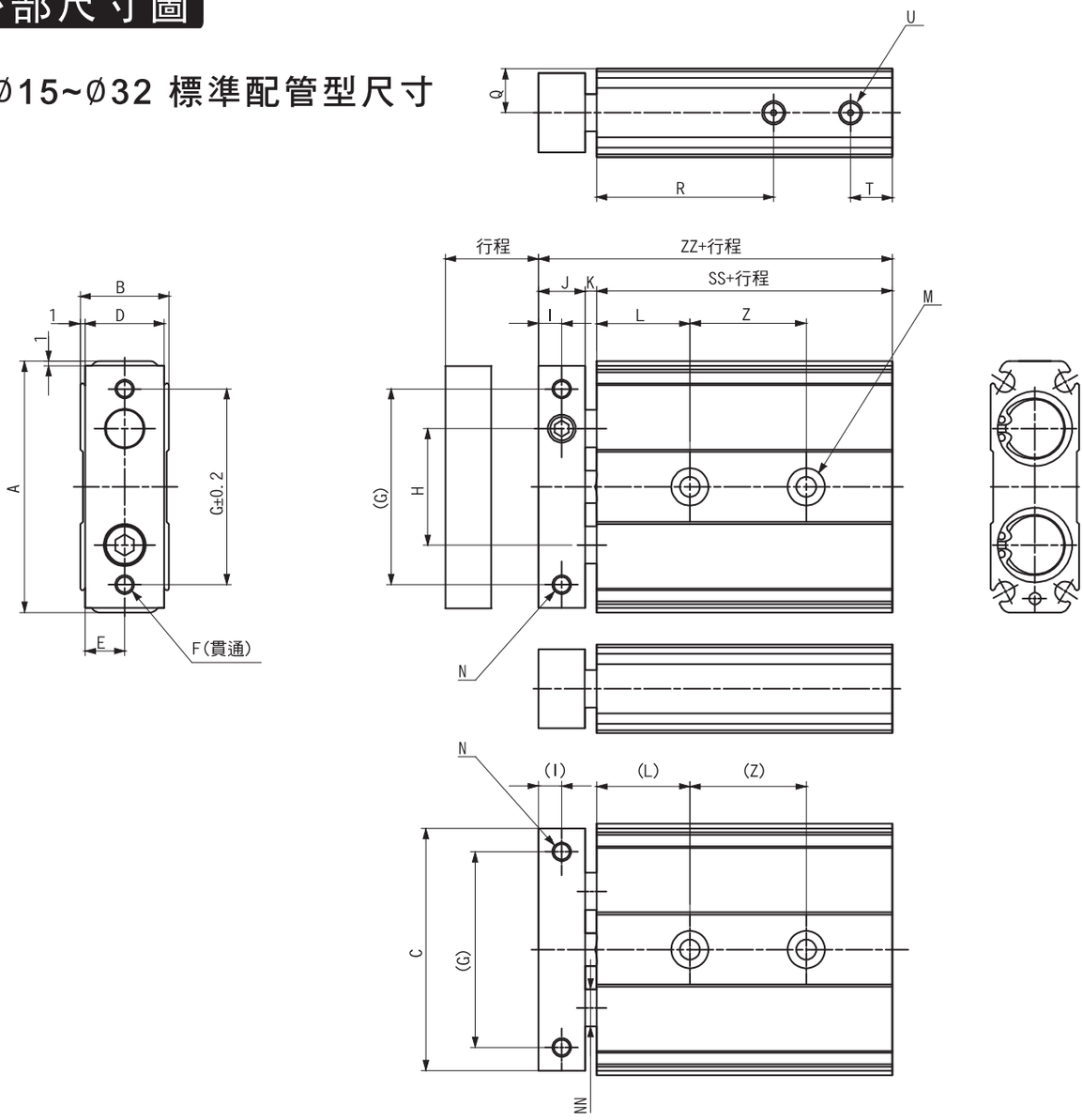

記號 / 內徑	A	B	ZZ	C	D	E	F	G	H	I	J	K	L	M	N	NN	Q	R	T	U	SS
15	54	19	70	52	17	8.5	2xM5x0.8	42	25	5	10	2.5	20	2x2x4.3通孔 2x2x 8 沉孔深 4.3	2xM4x0.7 沉孔深6	ø8	9.5	38	9	2xM5x0.8 沉孔深4	57.5
20	62	24	84	60	22	11	2xM5x0.8	50	29	6	12	4.5	25	2x2x 5.5通孔 2x2x 9.5 沉孔深 5.3	2xM4x0.7 沉孔深6	ø10	12	45	9	2xM5x0.8 沉孔深4	67.5
25	73	29	87	71	27	13.5	2xM6x1.0	60	35	6	12	4.5	30	2x2x 6.5通孔 2x2x 11 沉孔深 6.3	2xM5x0.8 沉孔深7.5	ø12	14.5	46	9	2xM5x0.8 沉孔深4	70.5
32	94	37	100.5	92	35	17.5	2xM6x1.0	75	45	8	16	4	30	2x2x 6.5通孔 2x2x 11 沉孔深 6.3	2xM5x0.8 沉孔深7.5	ø16	18.5	56	10	2xRc 1/8 沉孔深5	80.5

記號 / 行程 / 內徑(mm)	Z			
	10、20	30、40、50	75	100
15	25	35	45	55
20	30	40	60	60
25	30	40	60	60
32	40	50	70	70

TGC 單缸雙導桿氣缸

- 單缸雙導桿，軸向不旋轉、不偏移。
- 軸承可選用〝自潤〞或〝線性〞兩種。
- 適用於輸送帶或搬運系統。
- 尺寸與日本S廠產品相同。

理論出力表

單位:kg(公斤)

內徑 (mm)	軸徑 (mm)	作動方向	受壓面積 (cm^2)	工作壓力 (kgf/cm^2)				
				3	4	5	6	7
25	12	推	3.14	9.4	12.6	15.7	18.8	22
		拉	2.4	7.2	9.6	12	14.4	16.8
32	16	推	8.0	24	32	40	48	56
		拉	6.9	20.7	27.6	34.5	41.4	48.3
40	16	推	12.6	37.7	50.2	62.8	75.4	87.9
		拉	10.5	31.5	42	52.5	63	73.5
50	20	推	19.6	59	78	98	118	137
		拉	16.5	50	66	82	99	116
63	20	推	31.1	93	124	156	187	218
		拉	28	84	112	140	168	196

內部構造與零件名稱

● TGC－BU(自潤軸承)

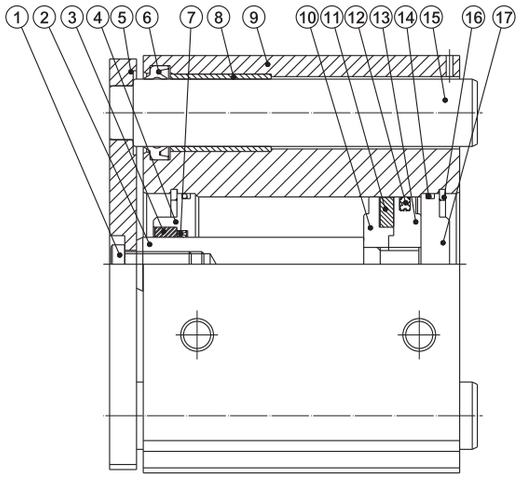

● TGC－BA(線性軸承)

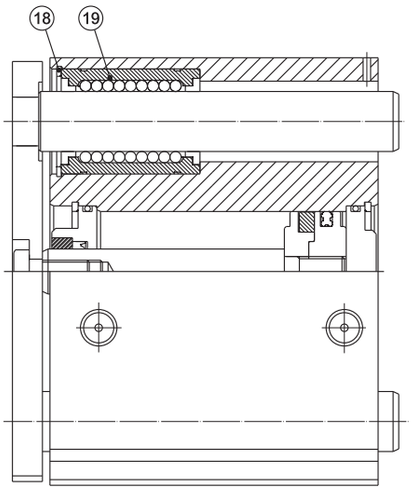

記號	零件名稱	數量	記號	零件名稱	數量	記號	零件名稱	數量	記號	零件名稱	數量
①	固定螺絲	1	⑥	導桿封套	2	⑪	感應磁石	1	⑯	C型扣環	2
②	活塞桿	1	⑦	活塞桿封套	1	⑫	活塞封套	1	⑰	後蓋	1
③	銅襯	1	⑧	自潤軸承	2	⑬	後活塞	1	⑱	C型扣環	2
④	前蓋	1	⑨	缸體	1	⑭	端蓋O型環	2	⑲	線性軸承	2
⑤	軸套板	1	⑩	前活塞	1	⑮	導桿	2			

成品標準行程

氣缸內徑(mm)	標準行程(mm)
25	20、30、40、50、75、100、125、150、175、200
32、40、50、63	25、50、75、100、125、150、175、200

成品訂購表示

TGC	BU	25	50		T×n
氣缸系列	軸承種類	內徑	行程	感應磁石	磁性傳感器
單缸雙導桿氣缸	BU：自潤軸承(MB...DU) BA：線性軸承	25：25 mm 32：32 mm 40：40 mm 50：50 mm 63：63 mm	請參閱成品標準行程	空白：無 M：附感應磁石	規格：JFS05 T：2條出線，標準線長2米 P：PNP3條出線，標準線長2米 N：NPN3條出線，標準線長2米 n：數量 註:訂單有G記號，沒有Txn記號:表示氣缸只附感應磁石，不附磁性傳感器 JFS-05

⚠空白欄：表示標準品，訂購時無需標注

外部尺寸圖

● 缸徑：∅25

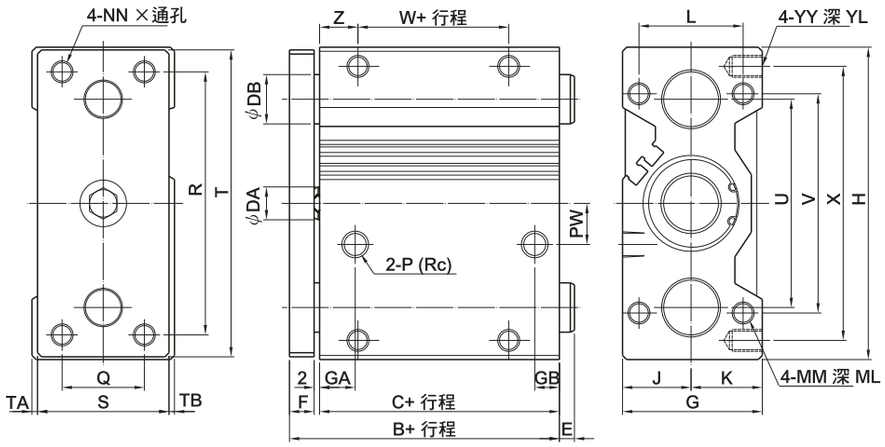

記號 / 內徑	B	C	DA	F	G	GA	GB	H	J	K	L	MM	DB		E	
													自潤軸承(BU)	線性軸承(BA)	行程<=50	行程>50
25	47.5	37.5	12	8	42	13.5	10	88	21	21	32	M6×1.0	16	13	0	32

記號 / 內徑	ML	NN	P	PW	Q	R	S	T	TA	TB	U	V	W	X	YY	YL	Z
25	15	M6×1.0	Rc1/8	8	26	70	38	86	2	2	56	62	10	76	M6×1.0	9	14

● 缸徑：∅32、∅40、∅50、∅63

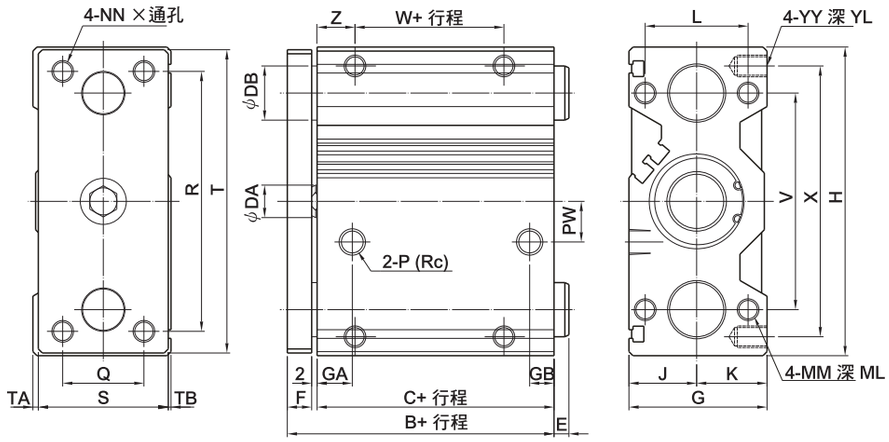

記號 / 內徑	B	C	DA	DB		E		F	G	GA	GB	H	J	K	L
				自潤軸承(BU)	線性軸承(BA)	行程<=50	行程>50								
32	47.5	37.5	16	20	16	5.5	42.5	8	51	13	9	114	25	26	38
40	54	44	16	20	16	0	36	8	51	16	12	124	25	26	38
50	56	44	20	25	20	4	46	10	59	17	11	140	29	30	44
63	61	49	20	25	20	0	41	10	72	19	12	150	35.5	36.5	44

記號 / 內徑	MM	ML	NN	P	PW	Q	R	S	T	TA	TB	V	W	X	YY	YL	Z
32	M8×1.25	20	M8×1.25	1/8	15	30	96	48	112	2	1	80	5	100	M8×1.25	11	16
40	M8×1.25	20	M8×1.25	1/8	21	30	106	48	122	2	1	90	10	110	M8×1.25	11	17
50	M10×1.5	25	M10×1.5	1/4	27	40	120	56	138	2	1	100	10	124	M10×1.5	12.5	17
63	M10×1.5	25	M10×1.5	1/4	33	50	130	69	148	2	1	110	10	132	M10×1.5	15	19

• MEMO

MGC 單缸雙導桿氣缸

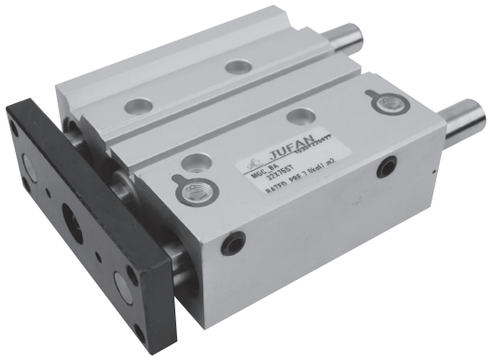

- 單缸雙導桿 , 軸向不旋轉 , 不偏移 , 抗側向負載之能力
- 軸承可選用 : 自潤軸承和線性軸承
- 缸體有多孔位 , 多種固定位置可供使用
- 附有磁性傳感器 , 控制容易
- 適用於輸送帶或搬運系統

氣缸特性

氣缸內徑 (mm)	25	32	40	50	63
使用流體	過濾壓縮空氣 (需潤滑油 / ISO-VG32)				
工作壓力 (kgf/cm²)	0.5~7				
工作溫度 (℃)	0~+60				
活塞速度 (mm/s)	30 ~500				
接管口徑	PT1/8			PT1/4	

理論出力表

單位:kg(公斤)

內徑 (mm)	軸徑 (mm)	作動方向	受壓面積 (cm²)	工作壓力 (Kgf/cm²)				
				3	4	5	6	7
25	12	推	3.14	9.4	12.6	15.7	18.8	22
		拉	2.4	7.2	9.6	12	14.4	16.8
32	16	推	8	24	32	40	48	56
		拉	6.9	20.7	27.6	34.5	41.4	48.3
40	16	推	12.6	37.7	50.2	62.8	75.4	87.9
		拉	10.5	31.5	42	52.5	63	73.5
50	20	推	19.6	59	78	98	118	137
		拉	16.5	50	66	82	99	116
63	20	推	31.1	93	124	156	187	218
		拉	28	84	112	140	168	196

內部構造與零件名稱

● MGC-BU（自潤軸承）

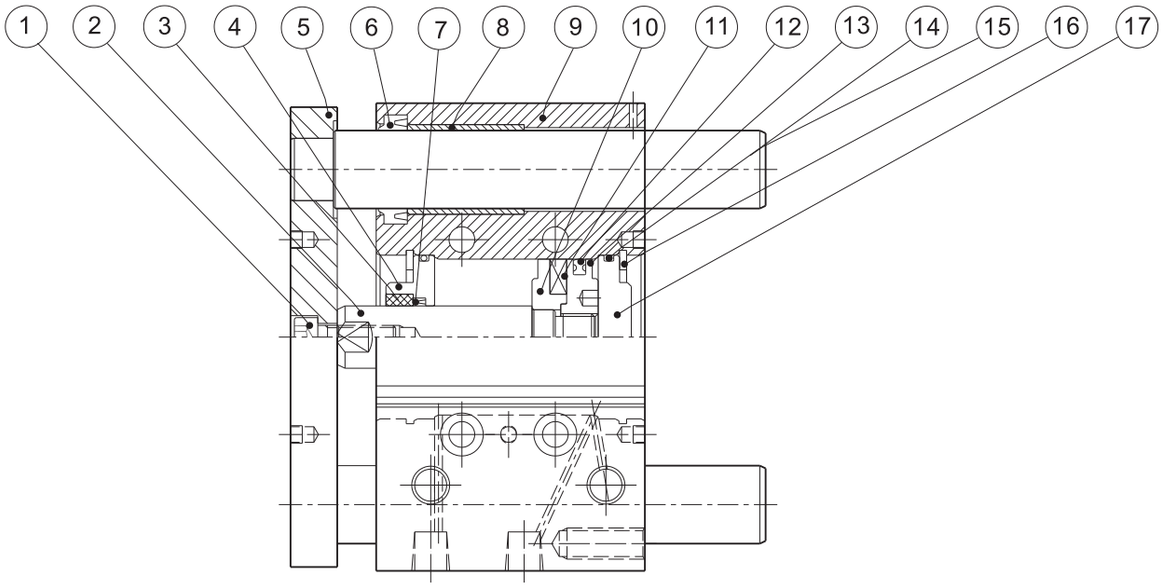

● MGC-BA（線性軸承）

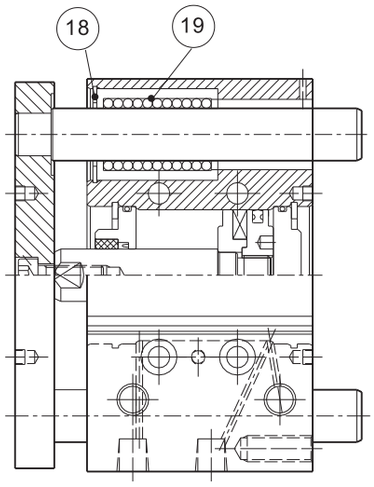

記號	零件名稱	數量	記號	零件名稱	數量	記號	零件名稱	數量
①	固定螺絲	1	⑧	自潤軸承	2	⑮	導桿	2
②	軸心	1	⑨	缸體	1	⑯	C型扣環	2
③	襯套	1	⑩	前活塞	1	⑰	後蓋	1
④	前蓋	1	⑪	感應磁石	1	⑱	C型扣環	2
⑤	軸固定板	1	⑫	活塞封套	1	⑲	線性軸承	2
⑥	導桿封套	2	⑬	後活塞	1			
⑦	前蓋封套	1	⑭	端蓋O型環	2			

成品標準行程

內徑 \ 行程	25	50	75	100	125	150	175	200	250
25	●	●	●	●	●	●	●	●	—
32	●	●	●	●	●	●	●	●	●
40	●	●	●	●	●	●	●	●	●
50	●	●	●	●	●	●	—	—	—
63	●	●	●	●	●	●	—	—	—

成品訂購表示

MGC	BU	32	50ST	T×n
氣缸系列	軸承種類	內徑	行程	磁性傳感器
單缸雙導桿氣缸	BU:自潤軸承 BA: 線性軸承	25:25mm 32:32mm 40:40mm 50:50mm 63:63mm	請參閱成品標準行程	規格 : JFS05 T:2條出線, 標準線長2米 (注:常用規格) P:PNP,3條出線, 標準線長2米 N:NPN,3條出線, 標準線長2米 n : 數量 注: 該產品出廠時附帶感應磁石

軸承種類	BU: 自潤軸承 BA: 線性軸承
磁性傳感器	JFS-05

外部尺寸圖

● 缸徑：Ø25

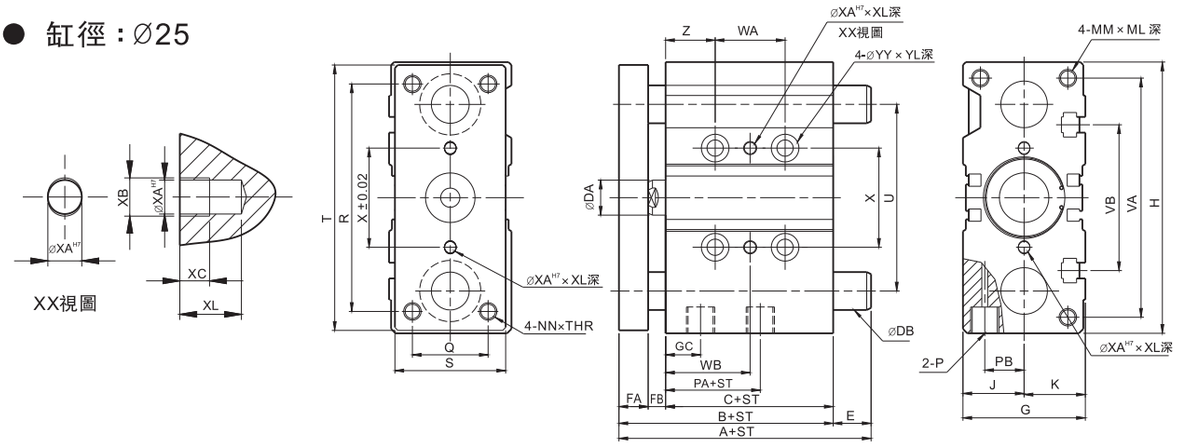

● 缸徑：Ø32.Ø40.Ø50.Ø63

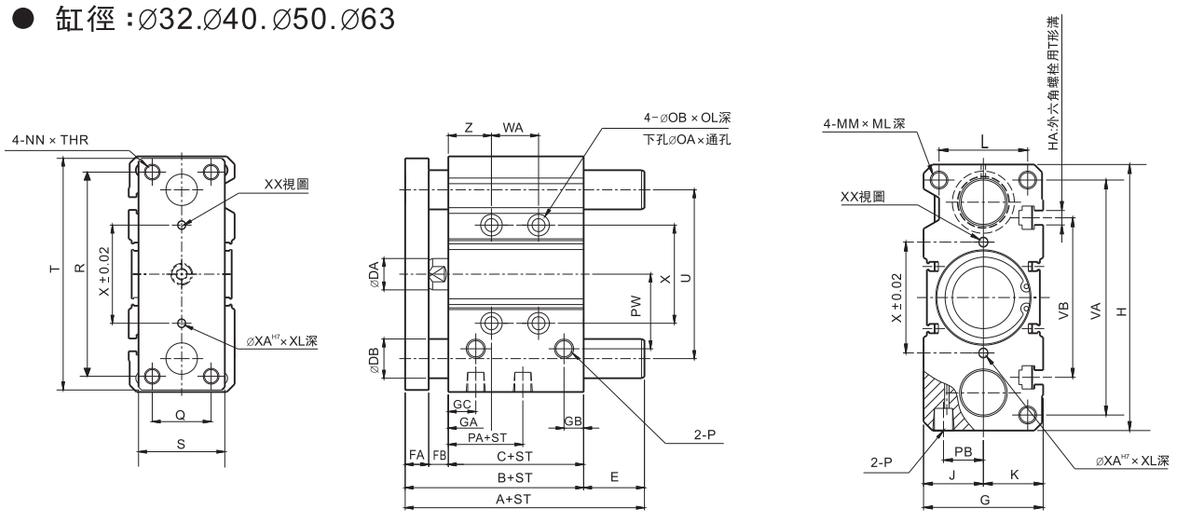

● 缸徑：磁性傳感器尺寸

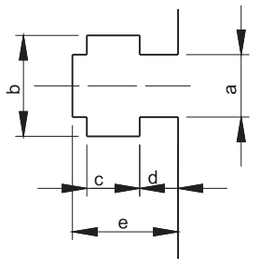

單位：mm

內徑＼記號	a	b	c	d	e
25	5.4	8.4	4.5	3	8.2
32	6.5	10.5	5.5	3.5	9.5
40	6.5	10.5	5.5	4	11
50	8.5	13.5	7.5	4.5	13.5
63	11	17.8	10	7	18.5

● MGC–BU/MGC–BA共用尺寸

記號 / 內徑	B	C	DA	FA	FB	G	GA	GB	GC	H	HA	J	K	L	MM	ML	NN	OA	OB
25	53.5	37.5	12	10	6	42	11.5	9	12	93	M5	21	21	30	M6x1.0	12	M6x1.0	5.6	9.5
32	59.5	37.5	16	12	10	48	12.5	9	12.5	112	M6	24	24	34	M8x1.25	20	M8x1.25	6.6	11
40	66	44	16	12	10	54	14	10	14	120	M6	27	27	40	M8x1.25	20	M8x1.25	6.6	11
50	72	44	20	16	12	64	14	11	12	148	M8	32	32	46	M10x1.5	22	M10x1.5	8.6	14
63	77	49	20	16	12	78	16.5	13.5	16.5	162	M10	39	39	58	M10x1.5	22	M10x1.5	8.6	14

記號 / 內徑	OL	P	PA	PB	PW	Q	R	S	T	U	VA	VB	WA		
													30st以下	31st~100st以下	101st~200st以下
25	5.5	RC1/8	12.5	13.5	28.5	26	78	38	91	64	82	50	24	44	120
32	7.5	RC1/8	7	15	34	30	96	44	110	78	98	63	24	48	124
40	7.5	RC1/8	13	18	38	30	104	44	118	86	106	72	24	48	124
50	9	RC1/4	9	21.5	47	40	130	60	146	110	130	92	24	48	124
63	9	RC1/4	14	28	55	50	130	70	158	124	142	110	28	52	128

記號 / 內徑	WB			X	XA	XB	XC	XL	YY	YL	Z
	25st以下	26st~100st以下	101st~200st以下								
25	29	39	77	34	4	4.5	3	6	M6x1.0	12	17
32	33	45	83	42	4	4.5	3	6	M8x1.25	16	21
40	34	46	84	50	4	4.5	3	6	M8x1.25	16	22
50	36	48	86	66	5	6	4	8	M10x1.5	20	24
63	38	50	88	80	5	6	4	8	M10x1.5	20	24

● MGC-BU 自潤軸承

記號 / 內徑	A		DB	E	
	50st以下	51st~200st以下		50st以下	51st~200st以下
25	53.5	85	16	0	31.5
32	97	102	20	37.5	42.5
40	97	102	20	31	36
50	106.5	118	25	34.5	46
63	106.5	118	25	29.5	41

● MGC-BA 線性軸承

記號 / 內徑	A			DB	E		
	30st以下	31st~100st以下	101st~200st以下		30st以下	31st~100st以下	101st~200st以下
25	69.5	85.5	104.5	13	16	32	51

記號 / 內徑	A			DB	E		
	50st以下	51st~100st以下	101st~200st以下		50st以下	51st~100st以下	101st~200st以下
32	81	98	118	16	21.5	38.5	58.5
40	81	98	118	16	15	32	52
50	93	114	134	20	21	42	62
63	93	114	134	20	16	37	57

• MEMO

AMGC ISO單缸H型雙導桿氣缸

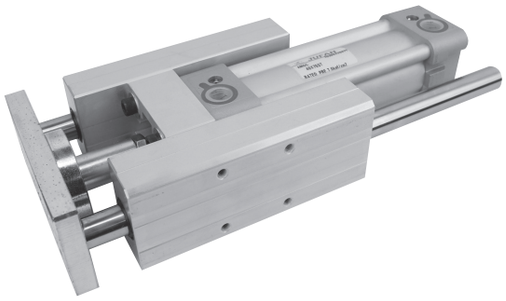

- ISO-6431國際標準規格氣缸(AM) , 搭配H型導座及導桿 ,即構成雙導桿方形氣缸
- 氣缸行程不受限制
- 可節省安裝的時間 , 結構簡單
- 活塞桿不回轉 , 抗側向負載之能力 , 定位精度高
- 附有磁性傳感器, 控制容易

氣缸特性

氣缸內徑 (mm)	32、40、50、63
使用流體	過濾壓縮空氣 (需潤滑油 / ISO-VG32)
工作壓力 (kgf/cm²)	0.5~9
工作溫度 (℃)	0~+60
活塞速度 (mm/s)	50 ~750

理論出力表

單位:kg(公斤)

內徑 (mm)	軸徑 (mm)	作動方向	受壓面積 (cm²)	工作壓力 (Kgf/cm²)				
				3	4	5	6	7
32	12	推	8	24	32	40	48	56
		拉	6.9	20.7	27.6	34.5	41.4	48.3
40	16	推	12.6	37.8	50.4	63	75.6	88.2
		拉	10.6	31.8	42.4	53	63.6	74.2
50	20	推	19.6	58.8	78.4	98	117.6	137.2
		拉	16.5	49.5	66	82.5	99	115.5
63	20	推	31.2	93.6	124.8	156	187.2	217.4
		拉	28	84	112	140	168	196

內部構造與零件名稱

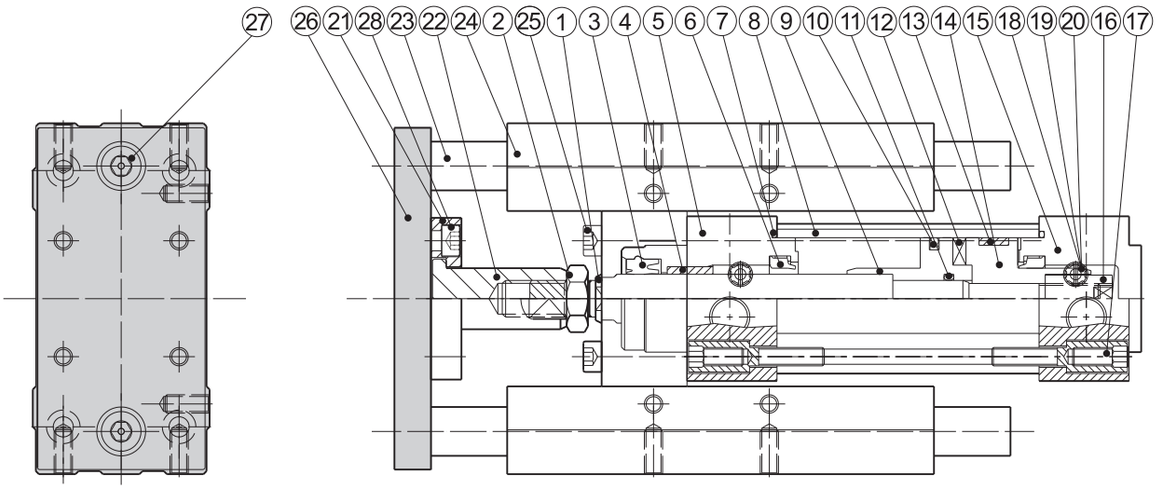

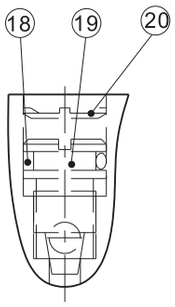

記號	零件名稱	數量	記號	零件名稱	數量	記號	零件名稱	數量
①	軸心	1	⑪	活塞O型環	1	㉑	壓板	1
②	軸帽	1	⑫	感應磁石	1	㉒	軸接頭	1
③	前蓋封套	1	⑬	活塞耐磨環	1	㉓	導桿	2
④	粉末銅襯	1	⑭	後活塞	1	㉔	H型座	1
⑤	前蓋	1	⑮	後蓋	1	㉕	H座連結螺絲	4
⑥	緩衝封套	2	⑯	活塞鎖緊螺帽	1	㉖	軸固定板	1
⑦	端蓋O型環	2	⑰	端蓋鎖緊螺絲	8	㉗	導桿連接螺絲	2
⑧	缸管	1	⑱	緩衝螺絲O型環	2	㉘	壓板連接螺絲	4
⑨	前活塞	1	⑲	緩衝螺絲	2			
⑩	活塞封套	1	⑳	盤形墊片	2			

成品標準行程

內徑 \ 行程	25	50	75	100	125	150	200	250	300	400	500	600	700	800	900	1000
32	●	●	●	●	●	●	●	●	●	●	●	●	●	●	●	●
40	●	●	●	●	●	●	●	●	●	●	●	●	●	●	●	●
50	●	●	●	●	●	●	●	●	●	●	●	●	●	●	●	●
63	●	●	●	●	●	●	●	●	●	●	●	●	●	●	●	●

成品訂購表示

AMGC	BU	63	200ST	T×n
氣缸系列	軸承種類	內徑	行程	磁性傳感器
ISO單缸H型雙導桿氣缸	BU:自潤軸承	32:32mm 40:40mm 50:50mm 63:63mm	請參閱成品標準行程	規格:JFS01 T:2條出線,標準線長2米(注:常用規格) P:PNP,3條出線,標準線長2米 N:NPN,3條出線,標準線長2米 n:數量 注:該產品出廠時附帶感應磁石

軸承種類	BU: 自潤軸承
磁性傳感器	JFS-01

外部尺寸圖

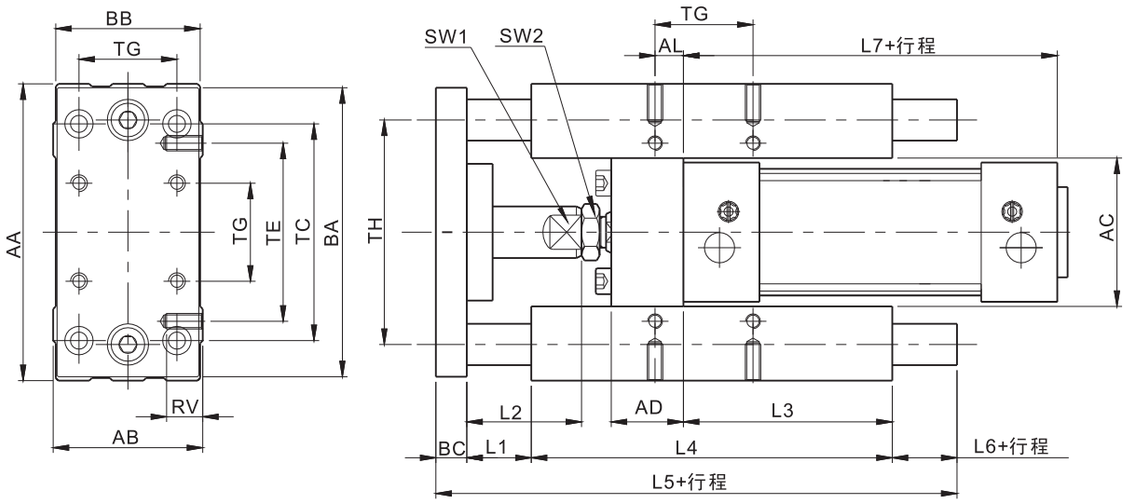

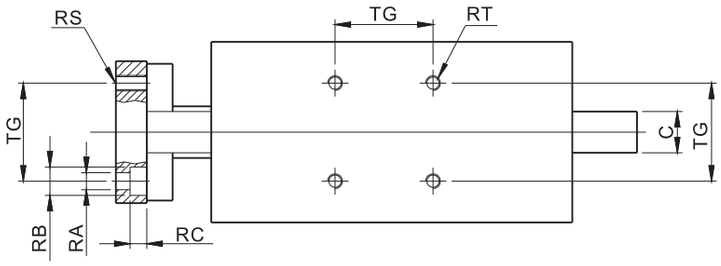

記號 / 內徑	AA	AB	AC	AD	AL	BA	BB	BC	C	L1	L2	L3	L4	L5	L6	L7	RA	RB	RC
32	97	49	50	24	4.3	93	45	12	12	25	39	76	125	187	25	94	6.6	11	6.5
40	115	58	57.5	28	11	112	55	12	16	25	44.5	81	140	207	30	105	6.6	11	6.5
50	137	70	69.5	34	18.8	134	65	15	20	25	48.5	79	150	225	35	106	9	14.5	9
63	152	85	84.5	34	15.3	149	80	15	20	25	48	111	182	242	20	121	9	15	9

記號 / 內徑	RS	RT	RV	SW1	SW2	TC	TE	TG	TH
32	M6x1.0	M6x1.0	12	15	17	78	61	32.5	74
40	M6x1.0	M6x1.0	14	15	19	84	69	38	87
50	M8x1.25	M8x1.25	16	22	24	100	85	46.5	104
63	M8x1.25	M8x1.25	16	22	24	105	100	56.5	119

JIGC 單缸薄型雙導桿氣缸

- 薄形氣缸(JI)，搭配軸固定板及導桿，即構成雙導桿薄型氣缸
- 氣缸行程依照薄型氣缸(JI)
- 可節省安裝的時間，結構簡單
- 軸心不回轉，抗側向負載之能力，定位精度高
- 附有磁性傳感器，控制容易

氣缸特性

氣缸內徑 (mm)	20、25、32、40、50、63
使用流體	過濾壓縮空氣 (需潤滑油 / ISO-VG32)
工作壓力 (kgf/cm²)	0.5~9
工作溫度 (℃)	0~+60
活塞速度 (mm/s)	50 ~750

理論出力表

單位:kg(公斤)

內徑 (mm)	軸徑 (mm)	作動方向	受壓面積 (cm²)	工作壓力 (Kgf/cm²)					
				3	4	5	6	7	8
20	8	推	3.1	9	13	16	19	22	25
		拉	2.6	8	10	13	16	18	21
25	10	推	5	15	20	25	29	34	39
		拉	4	12	16	20	25	29	33
32	12	推	8	24	32	40	48	56	64
		拉	6.9	21	28	35	42	49	56
40	16	推	12.6	37	50	62	75	87	100
		拉	10.5	31	42	52	63	73	84
50	20	推	19.6	59	78	98	118	137	157
		拉	16.5	50	66	82	99	116	132
63	20	推	31.1	93	124	156	187	218	249
		拉	28	84	112	140	168	196	224

內部構造與零件名稱

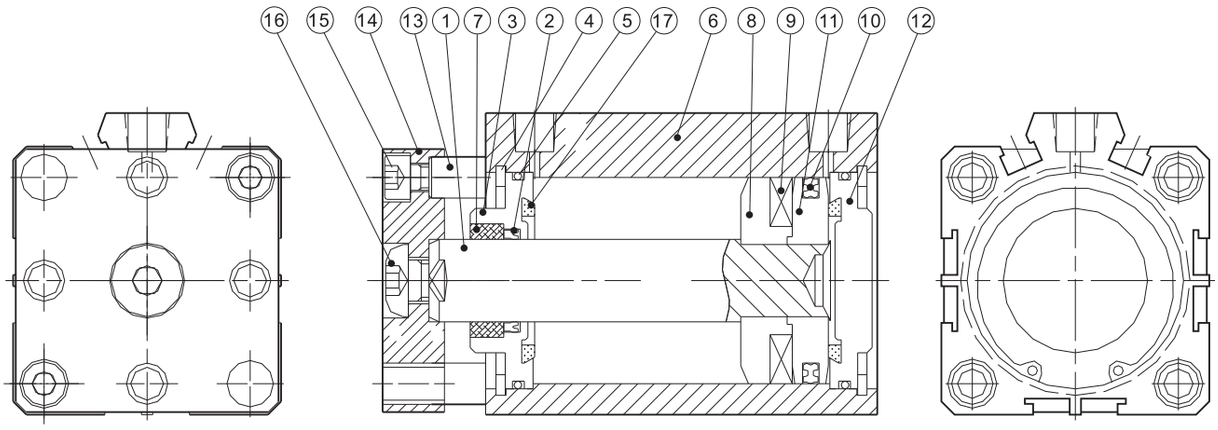

記號	零件名稱	數量	記號	零件名稱	數量	記號	零件名稱	數量
①	軸心	1	⑦	襯套	1	⑬	導桿	2
②	前蓋封套	1	⑧	前活塞	1	⑭	軸固定板	1
③	前蓋	1	⑨	感應磁石	1	⑮	鋼螺絲	2
④	C型扣環	2	⑩	活塞封套	1	⑯	半圓頭螺絲	1
⑤	端蓋O型環	2	⑪	後活塞	1	⑰	緩衝墊片	2
⑥	缸體	1	⑫	後蓋	1			

成品標準行程

內徑 \ 行程	5	10	15	20	25	30	40	50	60	70	75	100	125	150
20	●	●	●	●	●	●	●	●	●	●	●	●	–	–
25	●	●	●	●	●	●	●	●	●	●	●	●	–	–
32	●	●	●	●	●	●	●	●	●	●	●	●	●	●
40	●	●	●	●	●	●	●	●	●	●	●	●	●	●
50	●	●	●	●	●	●	●	●	●	●	●	●	●	●
63	●	●	●	●	●	●	●	●	●	●	●	●	●	●

成品訂購表示

JIGC — 32 — 50ST — T×n

- JIGC：單缸薄型雙導桿氣缸
- 32（內徑）：
  - 20：20mm
  - 25：25mm
  - 32：32mm
  - 40：40mm
  - 50：50mm
  - 63：63mm
- 50ST（行程）：請參閱成品標準行程
- T×n（磁性傳感器）：
  - 規格：JFS02/JFS04
  - T:2條出線，標準線長2米（注：常用規格）
  - P:PNP,3條出線，標準線長2米
  - N:NPN,3條出線，標準線長2米
  - n：數量
  - 注：該產品出廠時附帶感應磁石

磁性傳感器	JFS-02	JFS-04
		限缸徑：Ø50～Ø63

外部尺寸圖

● 缸徑：⌀20~⌀63

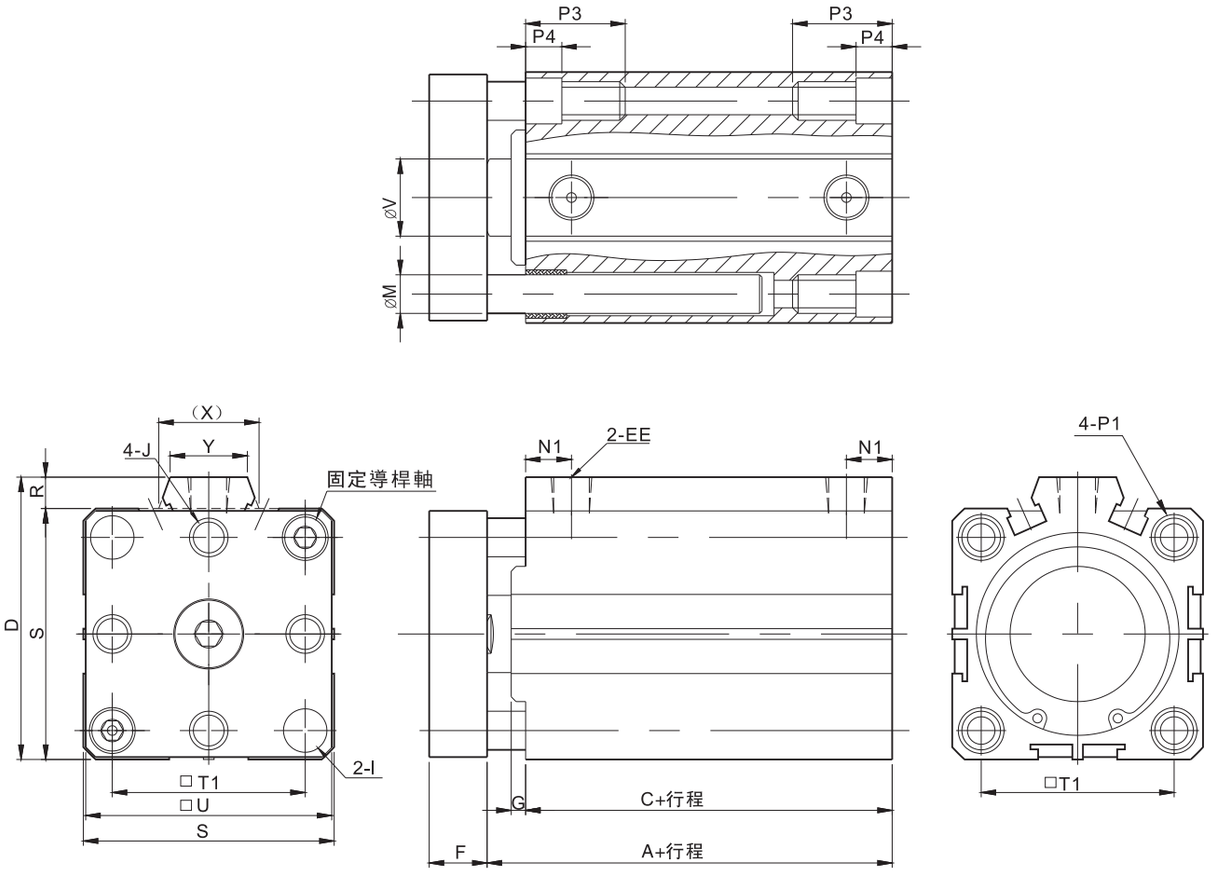

記號 / 內徑	A	C	D	G	F	I	J	V	M	N1	EE	R	S	T1	U	X	Y	P3	P4
20	35	29.5	36	1.5	8	6.5	M6x1.0	8	4	7	M5x0.8	2	34	24	33	12.3	10	10.5	3.5
25	37.2	31	42	2.5	8	6.5	M6x1.0	10	6	8	M5x0.8	2	40	28	39	12.3	10	14.5	5.5
32	41.5	34.5	50	3	10	6.5	M6x1.0	12	6	9	RC1/8	6	44	34	43	23	16	14.5	5.5
40	44	36	58.5	3	12	9	M8x1.25	16	8	9.5	RC1/8	6.5	52	40	51	23.5	16	19.5	7.5
50	47.6	38	70.5	4	14	9	M8x1.25	20	10	10	RC1/4	8.5	62	48	61	31	20	20.5	8.5
63	51.5	42	84.5	4	14	9	M8x1.25	20	10	11	RC1/4	9.5	75	60	74	31	20	20.5	8.5

記號 / 內徑	P1
20	⌀4.3通孔, ⌀6沉頭(二面) M5x0.8(二面)
25	⌀5.2通孔, ⌀8沉頭(二面) M6x1.0(二面)
32	⌀5.2通孔, ⌀8沉頭(二面) M6x1.0二面)
40	⌀6.8通孔, ⌀10沉頭(二面) M8x1.25(二面)
50	⌀6.8通孔, ⌀11沉頭(二面) M8x1.25(二面)
63	⌀6.8通孔, ⌀11沉頭(二面)M8x1.25(二面)

IUGC ISO單缸H型雙導桿氣缸

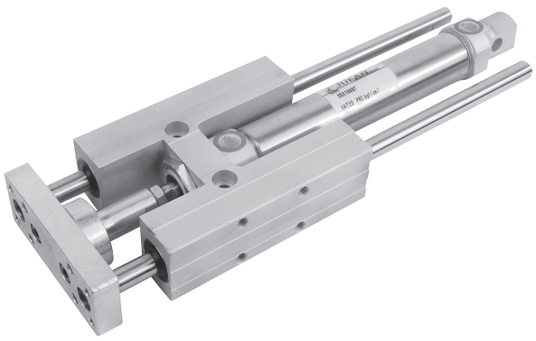

- ISO-6432圓形氣缸(IU) , 搭配H型導座及導桿 , 即構成雙導桿圓形氣缸
- 氣缸行程不受限制
- 可節省安裝的時間 , 結構簡單
- 活塞桿不回轉 , 抗側向負載之能力 , 定位精度高
- 附有磁性傳感器, 控制容易

氣缸特性

氣缸內徑 (mm)	20	25
使用流體	過濾壓縮空氣 (需潤滑油 / ISO-VG32)	
工作壓力 (kgf/cm2)	0.5~9	
工作溫度 (℃)	0~+60	
活塞速度 (mm/s)	50 ~750	

理論出力表

單位:kg(公斤)

內徑 (mm)	軸徑 (mm)	作動方向	受壓面積 (cm^2)	工作壓力 (Kgf/cm^2)				
				3	4	5	6	7
20	8	推	3.14	9.4	12.6	15.7	18.8	22
		拉	2.64	7.9	10.6	13.2	15.8	18.5
25	10	推	4.9	14.7	19.6	24.5	29.4	34.3
		拉	4.11	12.3	16.4	20.6	24.7	28.8

內部構造與零件名稱

● IU–GC (自潤軸承)

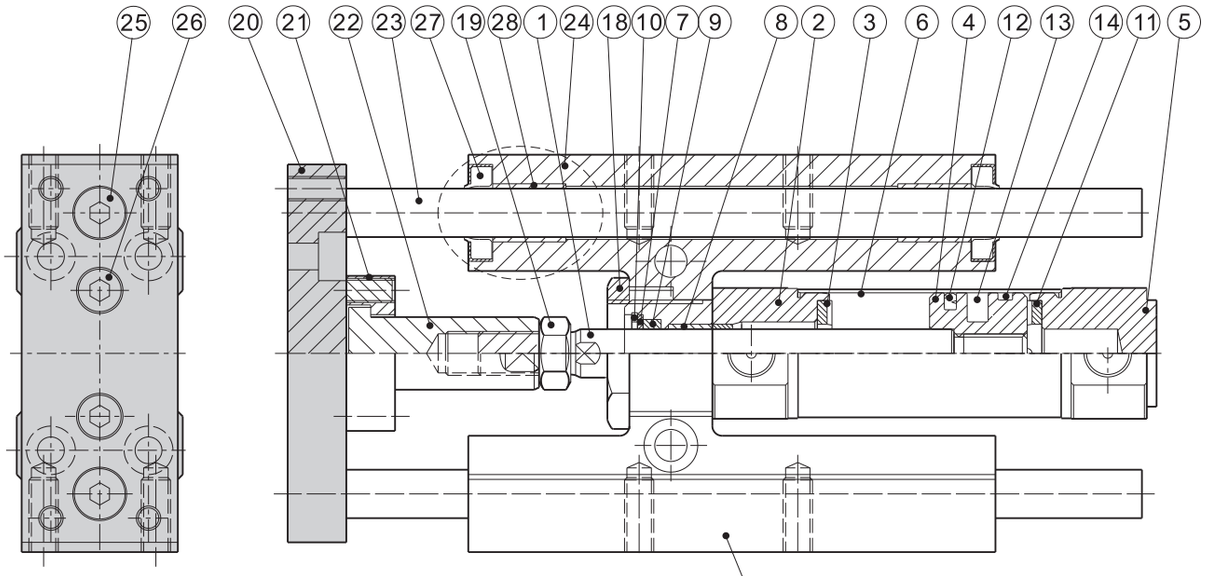

● IU-GC(線性軸承)

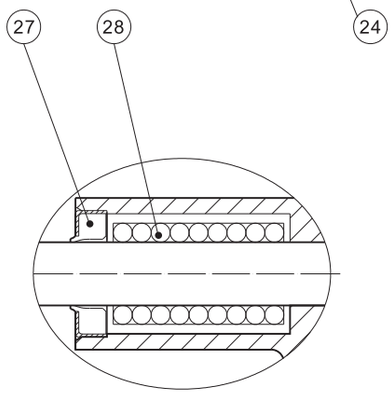

記號	零件名稱	數量	記號	零件名稱	數量	記號	零件名稱	數量
①	軸心	1	⑨	前蓋封套	2	㉑	壓板	1
②	前蓋	1	⑩	前蓋扣環	1	㉒	軸接頭	1
③	前後緩衝墊片	2	⑫	活塞封套	1	㉓	導桿	2
④	活塞	1	⑬	磁石	1	㉔	H型座	1
⑤	後蓋(CV)	1	⑭	耐磨環	1	㉕	導桿連接螺絲	2
⑥	缸管	2	⑱	端蓋O型環	1	㉖	軸接頭連接螺絲	2
⑦	軸封墊片	1	⑲	前蓋鎖帽	1	㉗	導桿封套	4
⑧	乾式軸承	2	⑳	軸固定板	1	㉘	乾式軸承(線性軸承)	4

成品重量表

單位:g(公克)

缸徑	20	25
行程ST=0時	1180	1230
行程每增加50mm時增加的重量	37	53

成品訂購表示

IUGC	BU	20	50ST		T×n
氣缸系列	軸承種類	內徑	行程	感應磁石	磁性傳感器
ISO單缸H型雙導桿氣缸	BU:自潤軸承 BA:線性軸承	20:25mm 25:25mm	請參閱IU氣缸成品標準行程	空白:標準品(無感應) G:附感應磁石	規格:JFS01 T:2條出線,標準線長2米(注:常用規格) P:PNP,3條出線,標準線長2米 N:NPN,3條出線,標準線長2米 n:數量 註:訂單有G記號,沒有Txn記號:表示氣缸只附感應磁石,不附磁性傳感器

⚠空白欄:表示標準品,訂購時無需標注

軸承種類	BU: 自潤軸承 BA: 線性軸承
磁性傳感器	JFS-01

外部尺寸圖

● 內徑：⌀20，⌀25共用

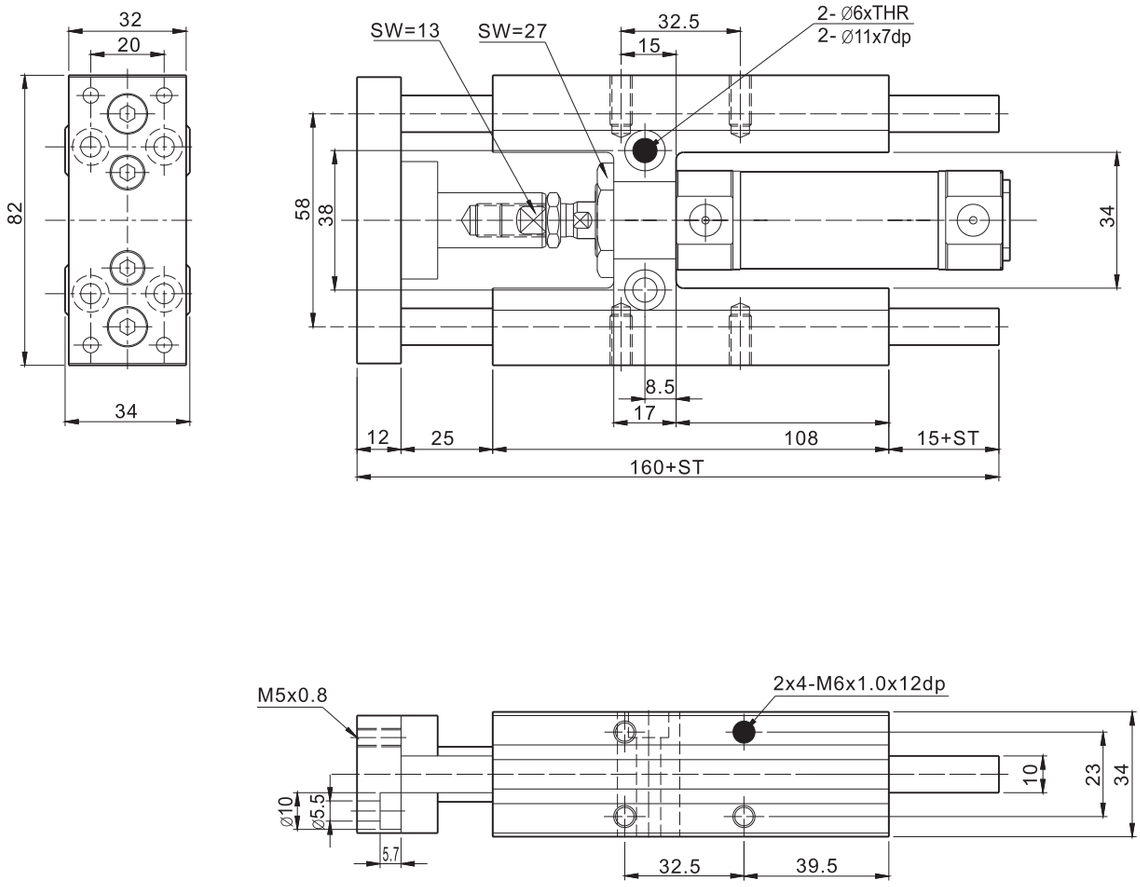

SUGC 單缸雙導桿氣缸

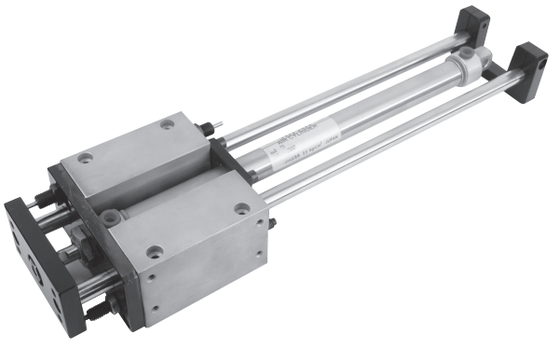

- JIS規格圓形氣缸(SU)，搭配M型導座及桿，即構成雙導桿圓形氣缸。
- 氣缸行程不受限制。
- 缸徑(mm)：20、25、32、40、50。

理論出力表

單位:kg(公斤)

內徑 (mm)	軸徑 (mm)	作動方向	受壓面積 (cm^2)	工作壓力 (kgf/cm^2)				
				3	4	5	6	7
20	10	推	3.14	9	13	16	19	22
		拉	2.35	7	9	12	14	16
25	12	推	5	15	20	25	29	34
		拉	4.1	12	16	20	25	29
32	12	推	8.0	24	32	40	48	56
		拉	6.9	20.7	27.6	34.5	41.4	48.3
40	16	推	12.6	37.8	50.4	63	75.6	88.2
		拉	10.5	31.5	42	52.5	63	73.5
50	20	推	19.6	58.8	78.4	98	117.6	137.2
		拉	16.5	49.5	66	82.5	99	115.5

內部構造與零件名稱

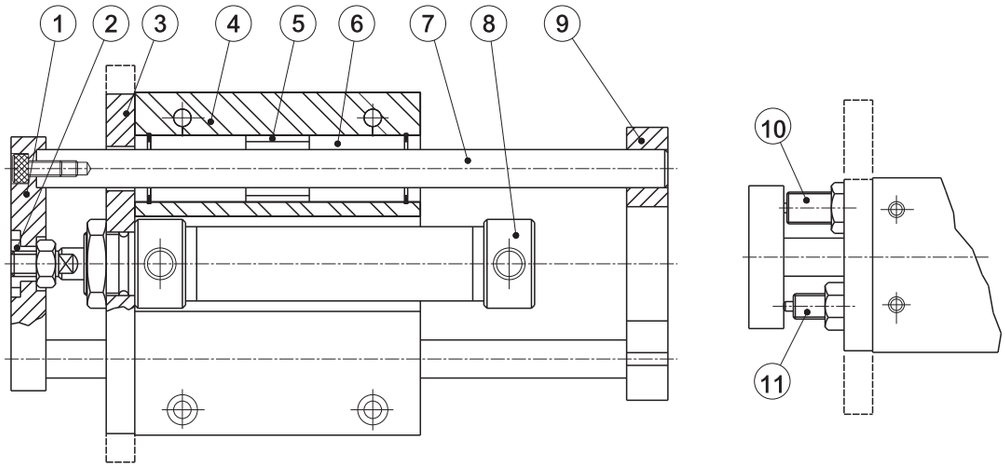

記號	零件名稱	數量	記號	零件名稱	數量
①	前固定板	1	⑦	導桿	2
②	連結塊	1	⑧	氣缸	1
③	固定板(SD、FA)	1	⑨	後固定板	1
④	導桿座	1	⑩	緩衝器(自選)	—
⑤	介止	2	⑪	定位螺絲	2
⑥	(1)BU：自潤軸承 (2)BA：線性軸承	4			

成品訂購表示

SUGC	BU	SD	32	200ST	SA2		T×n
氣缸系列	軸承種類	固定方式	內徑	行程	緩衝器	感應磁石	磁性傳感器
單缸雙導桿氣缸	BU：自潤軸承 (MB...DU) BA：線性軸承	SD:標準型 FA:前法蘭型	20:20mm 25:25mm 32:32mm 40:40mm 50:50mm	無標準行程	SA1：數量1支 SA2：數量2支	空白：無 M：附感應磁石	規格:JFS01 T：2條出線，標準線長2米 P：PNP3條出線，標準線長2米 N：NPN3條出線，標準線長2米 n：數量 註:訂單有G記號，沒有Txn記號:表示氣缸只附感應磁石，不附磁性傳感器 JFS01

⚠空白欄：表示標準品，訂購時無需標注

外部尺寸圖

● SD：基本型

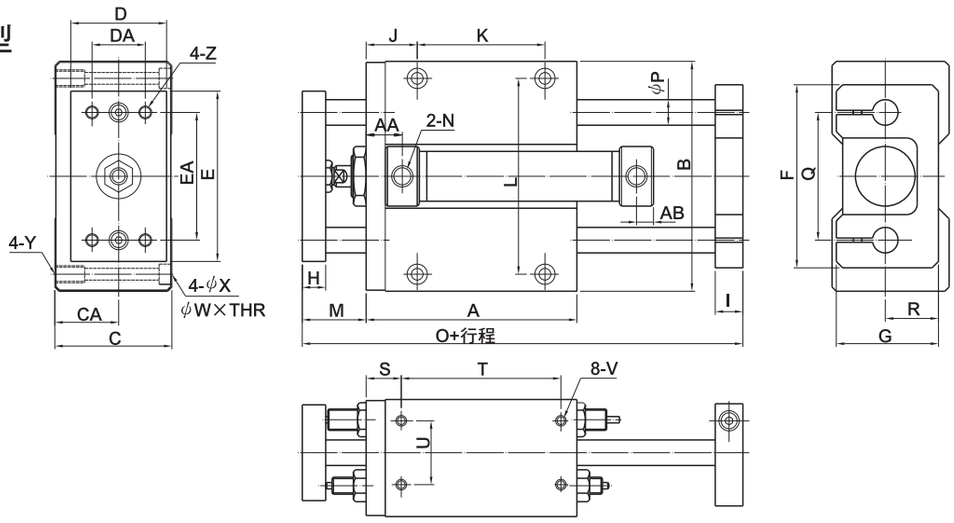

● FA：前法蘭型

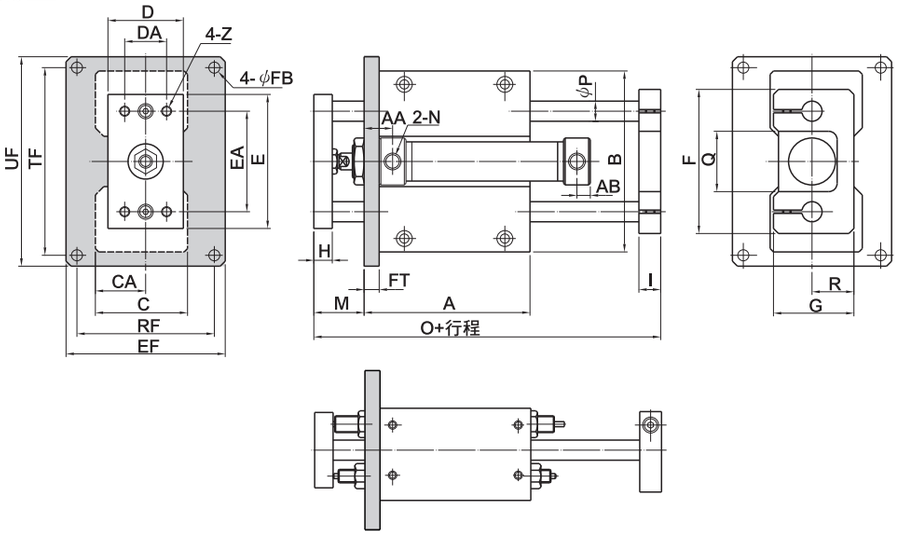

記號 / 內徑	A	AA	AB	B	C	CA	D	DA	E	EA	F	G	H	I	J	K	L	M	N	O	P	Q	R	S
20	99	17	8	108	55	30	45	25	80	60	86	48	11	13	24	60	92	30	RC1/8	157	12	36	25	16.5
25	109	17	8	130	65	35	54	35	100	70	100	57	15	13	26.5	65	113	37	RC1/8	175	13	42	30	16.5
32	129	17	8	135	73	40	60	35	106	80	114	65	15	16	29	80	118	37	RC1/8	201	16	48	35	19
40	152	20	8	170	93	50	75	50	134	95	140	84	18	19	32	100	150	44	RC1/8	238	20	58	45	22
50	182	23.5	11.5	194	103	55	90	56	152	115	164	94	23	21	37	120	170	55	RC1/4	285	25	70	50	22

記號 / 內徑	T	U	V	W	X	Y	Z	FB	FT	UF	EF	TF	RF
20	75	30	M5×0.8×10dp	5.5	9.5×6dp	M8×1.25×14dp	M6×1.0×9dp	6.6	9	125	95	112	82
25	85	30	M6×1.0×12dp	6.6	11×8dp	M10×1.5×18dp	M6×1.0×13dp	9	9	150	108	134	92
32	100	35	M6×1.0×12dp	6.6	11×8dp	M10×1.5×18dp	M6×1.0×13dp	9	9	150	118	134	102
40	120	40	M8×1.25×16dp	9	14×10dp	M12×1.75×21dp	M8×1.25×16dp	9	12	186	150	170	134
50	150	45	M10×1.5×20dp	11	17×12dp	M14×2.0×25dp	M10×1.5×21dp	11	12	210	160	190	140

• MEMO